Katalog 06/2007

HAUTAU ATRIUM HS®

dla profili z drewna i tworzywa sztucznego

HAUTAU

Katalog HAUTAU

Okucia unośno-przesuwne HAUTAU ATRIUM HS®

06/2007

Update 10/2008

HAUTAU GmbH
Skrytka pocztowa 1151
D 31689 Helpsen
Telefon 05724/393-0
Faks 05724/393-125
Info@HAUTAU.de
www.HAUTAU.de

Rejestr handlowy Stadthagen · HRB-Nr 2565

Dane bankowe
Volksbank in Schaumburg eG (BLZ 25591413) Konto 645273600
IBAN: DE19255914130645273600 · SWIFT: GENODEF1BCK

Postbank Hannover (BLZ 25010030) Konto 3887-305
IBAN: DE63250100300003887305 · SWIFT: PBNKDEFF250

Numer identyfikacji podatkowej: DE 811 213 544

Wydrukowano w Niemczech Przedruk, także częściowy, tylko po uzyskaniu pisemnego zezwolenia wydawcy.

Biorąc pod uwagę postęp zastrzegamy sobie prawo do zmian konstrukcyjnych i wynikających stąd różnic w rysunkach, wymiarach, ciężarach itd.
Rysunki nie przedstawiają produktów w naturalnej wielkości ani też nie są zachowane wzajemne proporcje.

Spis treści

Strona

Opis produktu ATRIUM HS® 300 6
Opis produktu ATRIUM HS® 200 7
Schematy skrzydeł / skróty 8

ATRIUM HS® 300 drewno, szyna prowadząca 1 10
ATRIUM HS® 300 drewno, szyna prowadząca 2 12
ATRIUM HS® 300 drewno, szyna prowadząca 1 z progiem drewnianym 14
ATRIUM HS® 300 drewno, szyna prowadząca 2 z progiem drewnianym 16

ATRIUM HS® 200 drewno, szyna prowadząca 1 18
ATRIUM HS® 200 drewno, szyna prowadząca 2 20

ATRIUM HS® 300, Alphacan HST 22
ATRIUM HS® 300, Aluplast 70 24
ATRIUM HS® 300, Aluplast 70 z ThermoTop® 26
ATRIUM HS® 200, Deceuninck Monorail 28
ATRIUM HS® 300, DIMEX HS S70 30
ATRIUM HS® 300, Gealan 8000 32
ATRIUM HS® 300, Inoutic 34
ATRIUM HS® 300, Profine PremiDoor z ThermoTop® 36
ATRIUM HS® 300, Profine PremiDoor, schemat G z ThermoTop® 38
ATRIUM HS® 300, Profine PremiDoor 40
ATRIUM HS® 300, Profine PremiDoor, schemat G 42
ATRIUM HS® 300, Rehau Brillant Design HS 44
ATRIUM HS® 300, Salamander ID 46
ATRIUM HS® 300, Schüco Corona CT 70 48
ATRIUM HS® 300, Thyssen HST 50
ATRIUM HS® 300, Veka Softline 70 52
ATRIUM HS® 300, Veka Topline 54
ATRIUM HS® 300, Veka Topline, Zarge 105.204 56
ATRIUM HS® 200, Veka Topline, ościeżnica 105.204 58
ATRIUM HS® 300, Wymar 3000 60
ATRIUM HS® 200, Wymar 62

Komplety klamek 64
Akcesoria próg podłogi 66
Akcesoria próg podłogi, wykonanie bez bariery 68
Inne akcesoria 70
Pomoce montażowe 72

Zalety

Idealne dla dużych profili

Okucie unośno-przesuwne HAUTAU ATRIUM HS® podnosi i przesuwa skrzydła o ciężarze do 300 kg. W wersji specjalnej z wózkiem jezdnym podwójnym do 400 kg. Dopuszczalne wysokości skrzydła wynoszą od 1200 do 2700 mm (3300 mm), szerokości skrzydła od 720 do 3235 mm i szerokości zewnętrzne ramy do 6500 mm. System przeznaczony jest do wszystkich powszechnie stosowanych unośno-przesuwnych okien i drzwi z drewna, tworzywa sztucznego i lekkiego metalu.

Szczególnie łatwy montaż.

System przystosowany jest do szybkiego montażu: przesuwane szyny jezdne, komfortowe narożniki ramy, przygotowane wstępnie progi podłogowe i najprostszy montaż wózków i zasuwnic mówią za siebie.

Progi ze skutkiem

Na życzenie firma HAUTAU dostarcza okucie unośno-przesuwne HAUTAU ATRIUM HS® z przesuwnymi, super płaskimi szynami jezdnymi. Wózki dziecięce i inwalidzkie przejeżdżają przez drzwi bez trudu i bez przeszkód. Bardzo dobre właściwości termiczne: Linia 9,3° przebiegająca daleko wewnątrz skrzydła (linia wody kondensacyjnej) powoduje “ciepłe” wnętrze skrzydła, także w przypadku skrzydła stałego. Wymiana zimno-ciepło i tworzenie się wody kondensacyjnej są zredukowane do minimum.

Znakomite własności eksploatacyjne

HAUTAU jako jedyny producent wyposaża w dużym stopniu zabezpieczone antykorozyjnie wózki jezdne w szczotki czyszczące.
Efekt: Ślad jezdny czyści się samoczynnie podczas ruchu, a rolki pozostają zabezpieczone przed zabrudzeniem i długotrwałym uszkodzeniem. Podczas otwierania i zamykania okucie unośno-przesuwne HAUTAU ATRIUM HS® wykorzystuje optymalnie siłę dźwigni w zasuwnicy i wózkach jezdnych.
Dla nieważkiego poślizgu przez wiele lat.

Bezpieczne wietrzenie i zamykanie

Piękna w kształcie klamka konstrukcji firmy HAUTAU wygląda przyjemnie i subtelnie dzięki dojrzałej mechanice zasuwnicy. HAUTAU wyposaża okucie unośno-przesuwne HAUTAU ATRIUM HS® w praktyczne rozszczelnienie. Zasuwnica w standardowym wykonaniu jest już przygotowana dla profilu cylindrowego.

Podnoszenie i przesuwanie także przez naciśnięcie przycisku

Okucie unośno-przesuwne HAUTAU dostępne jest również w wersji elektrycznej. Wystarczy nacisnąć na przycisk, aby otworzyć przestrzenne przejścia bez barier HAUTAU ATRIUM HS® 300 E. przy pomocy klawiatury lub pilota sterowania zdalnego.
W razie potrzeby prosimy zwrócić się o dalsze informacje.

Piękna w kształcie klamka konstrukcji firmy HAUTAU wygląda przyjemnie i subtelnie dzięki dojrzałej mechanice zasuwnicy.

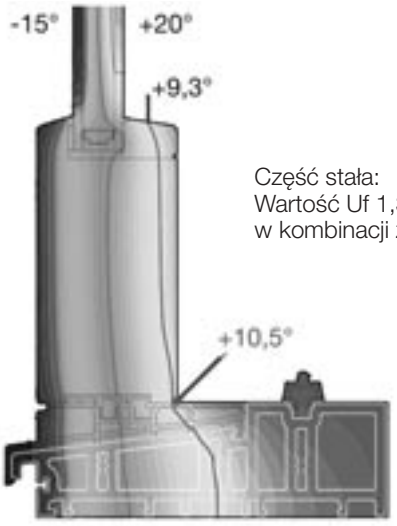

Część stała:
Wartość Uf 1,3 W/m²K
w kombinacji ze skrzydłami drewnianymi

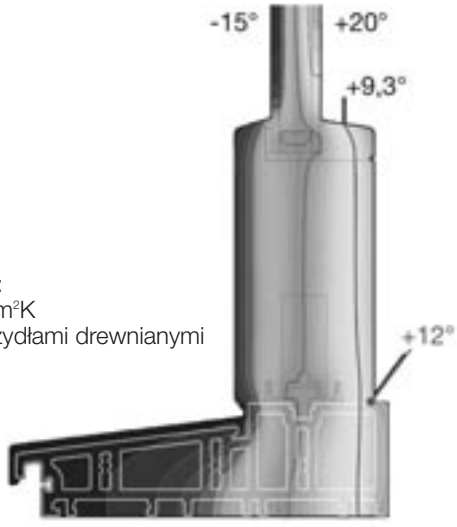

Skrzydło przesuwne:
Wartość Uf 1,43 W/m²K
w kombinacji ze skrzydłami drewnianymi

ATRIUM HS® 300

Dane techniczne

ATRIUM HS® 300
Zakres zastosowań dla schematu A:

Szerokość skrzydła	720 - 3235 mm
Wysokość skrzydła	1200 - 2700 mm (3300 mm)*
Szerokość zewnętrzna ramy	6500 mm (schemat A)

*z przedłużeniem zasuwnicy

Ciężar skrzydła	
Wykonanie standardowe	max. 300 kg
z wózkiem jezdnym podwójnym	max. 400 kg
Rozmiar trzpienia	37,5 mm
Osadzenie klamki	
Okno (FH 1200 - 1800 mm)	410 mm
Drzwi (FH 1801 - 2700 mm)	1010 mm

Zależnie od używanego systemu profilowego możliwe są inne zakresy zastosowań. Należy zawsze przestrzegać danych producenta profili.

ATRIUM HS® 300 Wózek jezdny strona klamki

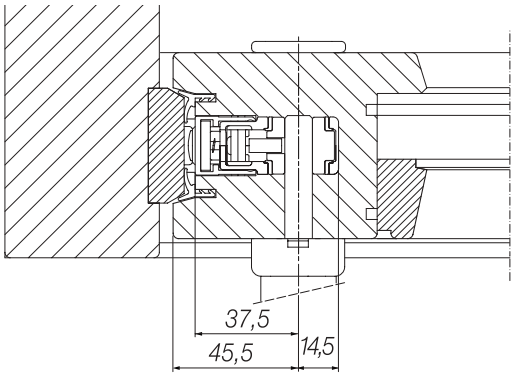

ATRIUM HS® 300 Przekrój pionowy (zasuwnica)

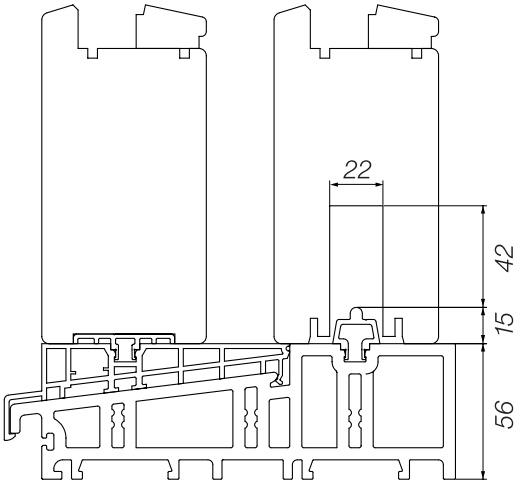

ATRIUM HS® 300 Próg ThermoTop® drewno 68/28

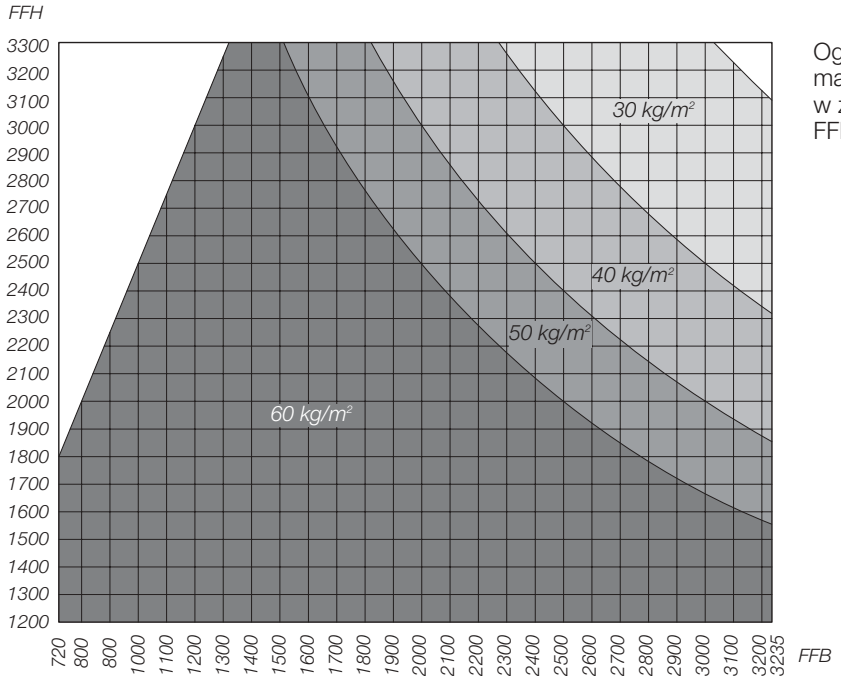

Ograniczenie formatów skrzydła – maksymalny ciężar skrzydła w zaznaczonym obszarze.
FFH : FFB ≥ 2,5 : 1

ATRIUM HS® 200

Dane techniczne

ATRIUM HS® 200
Zakres zastosowań dla schematu A:

Szerokość skrzydła	650 - 2360 mm
Wysokość skrzydła	1200 - 2700 mm
Szerokość zewnętrzna ramy	6500 mm (schemat A)

Ciężar skrzydła
Wykonanie standardowe max. 200 kg

Rozmiar trzpienia 27,5 mm

Osadzenie klamki
Okno (FH 1200 - 1800 mm) 410 mm
Drzwi (FH 1801 - 2700 mm) 1010 mm

Zależnie od używanego systemu profilowego możliwe są inne zakresy zastosowań. Należy zawsze przestrzegać danych producenta profili.

ATRIUM HS® 200 Wózek jezdny strona klamki

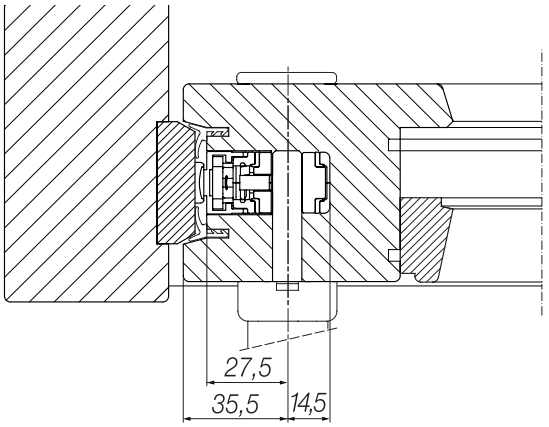

ATRIUM HS® 200 Przekrój pionowy (zasuwnica)

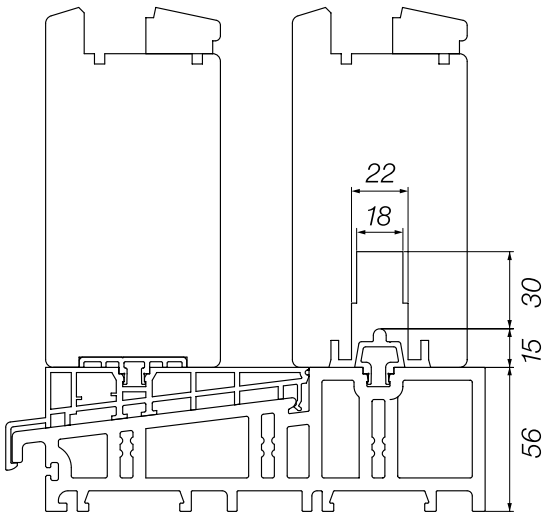

ATRIUM HS® 200 próg ThermoTop® drewno 68/28

Schemat skrzydła – ATRIUM HS®

Schemat A

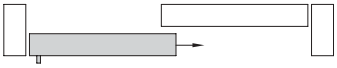

Schemat D

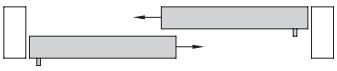

Schemat C

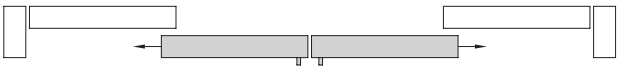

Schemat F

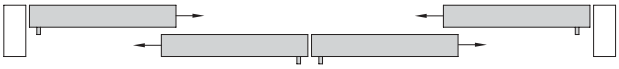

Schemat G

G-2

Schemat H

Schemat K

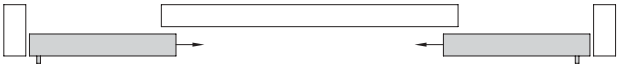

Skróty

Gr. = wielkość
L = długość w mm
FB = szerokość skrzydła w mm
FH = wysokość skrzydła w mm

Próg ThermoTop®

(Szyna jezdna 24)

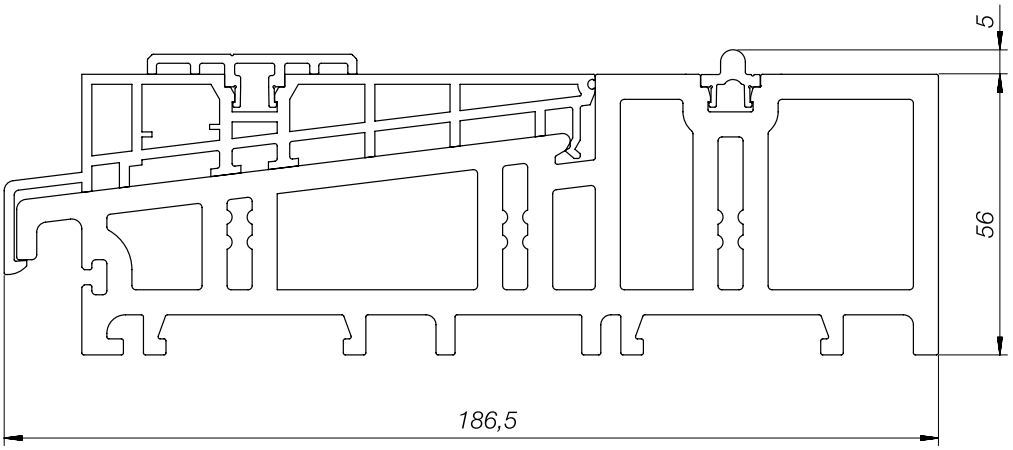

Uwagi

ATRIUM HS® 300, Szyna prowadząca 1

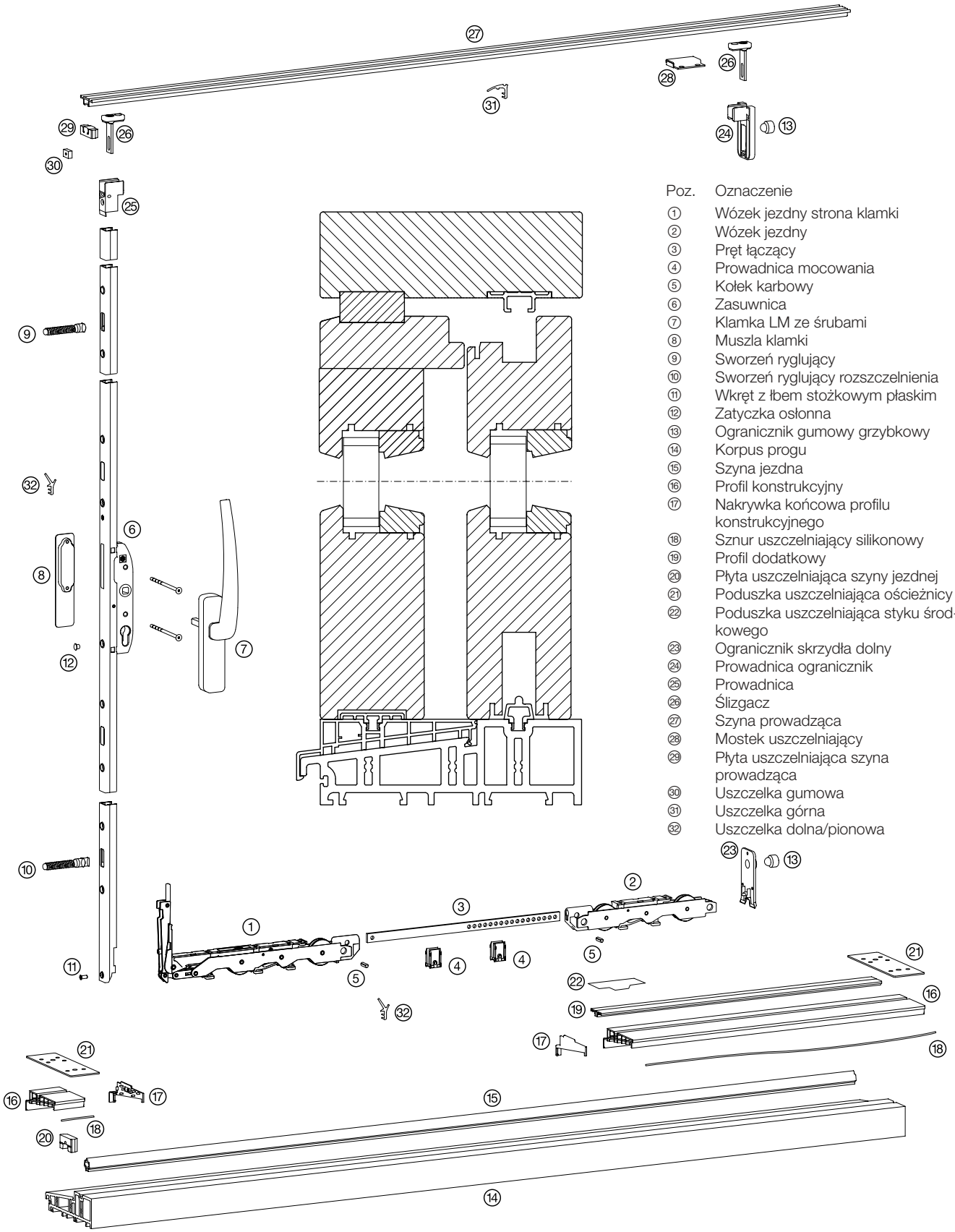

Poz.	Oznaczenie
①	Wózek jezdny strona klamki
②	Wózek jezdny
③	Pręt łączący
④	Prowadnica mocowania
⑤	Kołek karbowy
⑥	Zasuwnica
⑦	Klamka LM ze śrubami
⑧	Muszla klamki
⑨	Sworzeń ryglujący
⑩	Sworzeń ryglujący rozszczelnienia
⑪	Wkręt z łbem stożkowym płaskim
⑫	Zatyczka osłonna
⑬	Ogranicznik gumowy grzybkowy
⑭	Korpus progu
⑮	Szyna jezdna
⑯	Profil konstrukcyjny
⑰	Nakrywka końcowa profilu konstrukcyjnego
⑱	Sznur uszczelniający silikonowy
⑲	Profil dodatkowy
⑳	Płyta uszczelniająca szyny jezdnej
㉑	Poduszka uszczelniająca ościeżnicy
㉒	Poduszka uszczelniająca styku środkowego
㉓	Ogranicznik skrzydła dolny
㉔	Prowadnica ogranicznik
㉕	Prowadnica
㉖	Ślizgacz
㉗	Szyna prowadząca
㉘	Mostek uszczelniający
㉙	Płyta uszczelniająca szyna prowadząca
㉚	Uszczelka gumowa
㉛	Uszczelka górna
㉜	Uszczelka dolna/pionowa

ATRIUM HS® 300, Szyna prowadząca 1

Sztuk na schemat

A	C	G	K	Oznaczenie artykułu				Kod artykułu		
1	2	1	2	**Karton mechanizm napędowy HS 300** ① ②				184575		
				Woreczek akcesoria HS 300 68/28, FS 1				**biały**	**czarny**	
1			2	**Schemat A** ④ ⑤ ⑨ ⑩ ⑪ ⑫ ⑬ ㉓ ㉔ ㉕ ㉖ ㉘ ㉙ ㉚				187108	187111	
	1			**Schemat C** (bez rys.)				187447	187453	
		1		**Schemat G** (bez rys.)				187444	187450	
1	2	1	2	**Karton klamka LM (projektu firmy HAUTAU)** ⑦ ⑧				**EV1**	**biały**	**C33**
								185176	185170	185592
					Osadzenie klamki	**Gr.**	**FH**	**EV1**	**C34**	
					410	180	1200-1800	184307	184310	
1	2	1	2	**Zasuwnica HS 300** ⑥	1010	210	1801-2100	184313	184316	
					1010	240	2101-2400	184319	184322	
					1010	270	2401-2700	184325	184328	
						L		**EV1**	**C34**	**C33**
						3000		189892	–	–
						3500		189895	–	–
1	1	1	1	**Szyna prowadząca 1** ㉗		4000		190656	–	–
						4500		185667	–	–
						5500		185670	–	–
						6500		185673	185679	185676
						Gr.	**FB**	**HAUTAU-S-Plus**		
						150	720-1500	184578		
1	2	1	2	**Pręt łączący** ③		200	1501-2000	184581		
						250	2001-2500	184584		
						323	2501-3235	184587		
						L		**szary**		
						3000		198921		
						3500		198924		
1	1	1	1	**Korpus progu ThermoTop®** ⑭		4000		198927		
						4500		198930		
						5500		198933		
						6500		198936		
						L		**szary**		
1	2	2	1	**Profil konstrukcyjny PVC** ⑯		2000		206545		
						3500		201142		
						6500		202379		
						L		**szary**		
1	1	1	1	**Profil dodatkowy** ⑲		2000		206548		
						3500		202394		
				Woreczek akcesoria dla ThermoTop®				**szary**		
1				**Schemat A,** ⑰ ⑳ ㉑ ㉒				202469		
	1	1		**Schemat C, G** (bez rys.)				202472		
			1	**Schemat K** (bez rys.)				202466		
						L		**EV1**		
						3000		189907		
						3500		189913		
1	1	1	1	**Szyna jezdna 23 (15 mm)** ⑮		4000		190351		
						4500		185317		
						5500		185320		
						6500		185323		
1	2	1	2	**Uszczelka góra** ㉛		**L**		**czarny**		
						3250		187381		
1	2	1	2	**Uszczelka dół/pion** ㉜		**L**		**czarny**		
						17300		187387		
				Sworzeń ryglujący (dod. ryglowanie 1 szt.), opcja				184695		
				Woreczek akcesoria Sworzeń ryglujący (dod. ryglowanie 1 szt.), schemat C				187486		
						2000		206551		
1	2	2	1	**Sznur uszczelniający silikonowy Ø 2 mm** ⑱		3500		206554		
						6500		206557		

Wskazówka: W wersji podwójnej wymagane są dodatkowe ograniczniki skrzydła

ATRIUM HS® 300, Szyna prowadząca 2

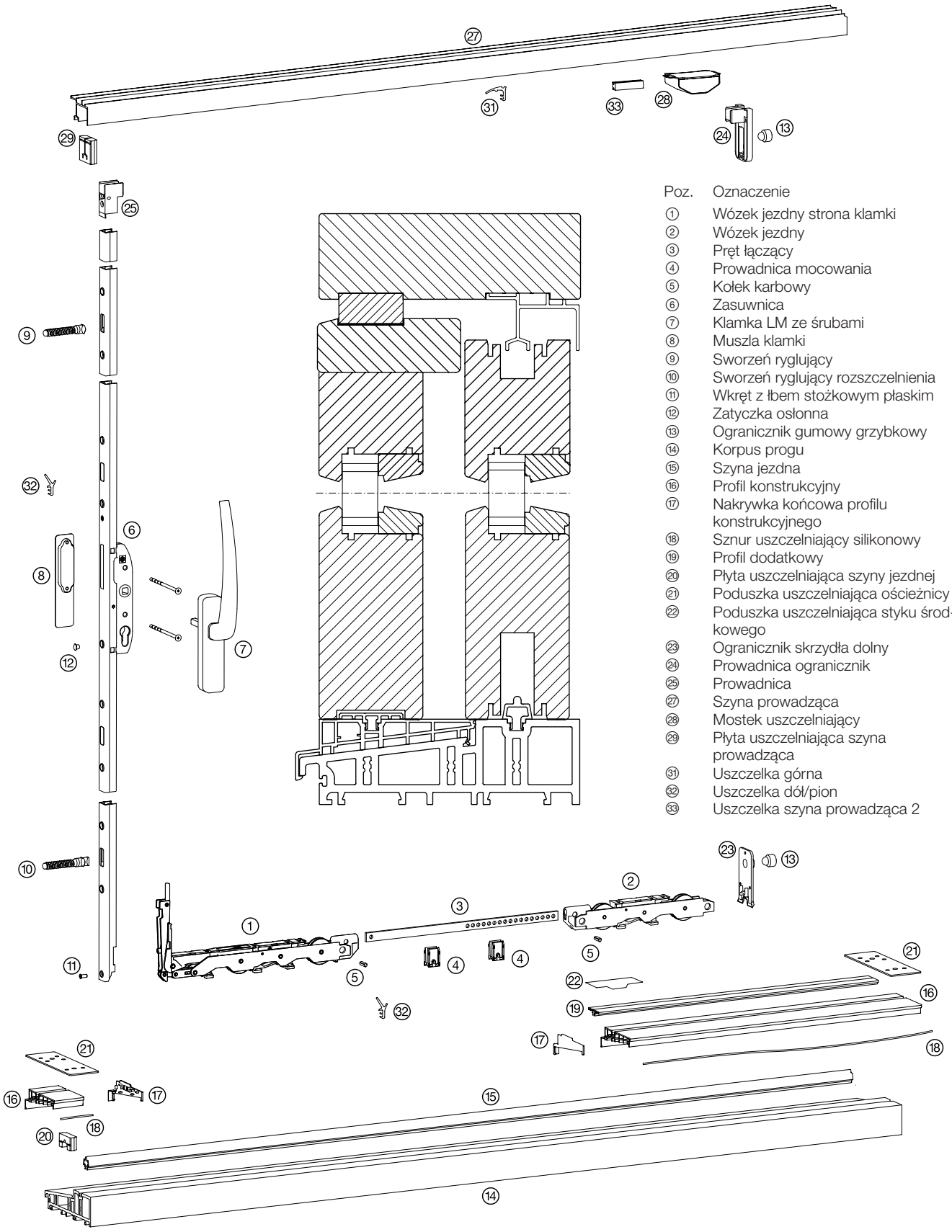

Poz.	Oznaczenie
①	Wózek jezdny strona klamki
②	Wózek jezdny
③	Pręt łączący
④	Prowadnica mocowania
⑤	Kołek karbowy
⑥	Zasuwnica
⑦	Klamka LM ze śrubami
⑧	Muszla klamki
⑨	Sworzeń ryglujący
⑩	Sworzeń ryglujący rozszczelnienia
⑪	Wkręt z łbem stożkowym płaskim
⑫	Zatyczka osłonna
⑬	Ogranicznik gumowy grzybkowy
⑭	Korpus progu
⑮	Szyna jezdna
⑯	Profil konstrukcyjny
⑰	Nakrywka końcowa profilu konstrukcyjnego
⑱	Sznur uszczelniający silikonowy
⑲	Profil dodatkowy
⑳	Płyta uszczelniająca szyny jezdnej
㉑	Poduszka uszczelniająca ościeżnicy
㉒	Poduszka uszczelniająca styku środkowego
㉓	Ogranicznik skrzydła dolny
㉔	Prowadnica ogranicznik
㉕	Prowadnica
㉗	Szyna prowadząca
㉘	Mostek uszczelniający
㉙	Płyta uszczelniająca szyna prowadząca
㉛	Uszczelka górna
㉜	Uszczelka dół/pion
㉝	Uszczelka szyna prowadząca 2

ATRIUM HS® 300, Szyna prowadząca 2

Sztuk na schemat																
A	**D**	**C**	**F**	**G**	**G2**	**H**	**K**	**Oznaczenie artykułu**							**Kod artykułu**	
1	2	2	4	1	1	3	2	**Karton mechanizm napędowy HS 300** ① ②							184575	
								Woreczek akcesoria HS 300 68/28, FS 2							**biały**	**czarny**
1			2		1	2	2	**Schemat A** ④ ⑤ ⑨ ⑩ ⑪ ⑫ ⑬ ㉓ ㉔ ㉕ ㉘ ㉙ ㉝							187150	187153
	1							**Schemat D** (bez rys.)							187396	187411
		1						**Schemat C** (bez rys.)							187399	187414
			1					**Schemat F** (bez rys.)							187405	187420
				1				**Schemat G** (bez rys.)							187402	187417
						1		**Schemat H** (bez rys.)							187408	187423
1	2	2	4	1	1	3	2	**Karton klamka LM (projektu firmy HAUTAU)** ⑦ ⑧							**EV1** 185176	**biały** 185170	**C33** 185592
									Osadzenie klamki		**Gr.**		**FH**		**EV1**	**C34**
									410		180		1200-1800		184307	184310
1	2	2	4	1	1	3	2	**Zasuwnica HS 300** ⑥	1010		210		1801-2100		184313	184316
									1010		240		2101-2400		184319	184322
									1010		270		2401-2700		184325	184328
											L				**EV1**	**C34**	**C33**
											3000				189898	-	-
											3500				189901	-	-
1	2	1	2	1	1	2	1	**Szyna prowadząca 2** ㉗			4000				190659	-	-
											4500				185682	-	-
											5500				185685	-	-
											6500				185688	185694	185691
											Gr.		**FB**		**HAUTAU-S-Plus**		
											150		720-1500		184578		
1	2	2	4	1	1	3	2	**Pręt łączący** ③			200		1501-2000		184581		
											250		2001-2500		184584		
											323		2501-3235		184587		
											L				**szary**		
											3000				198921		
											3500				198924		
1	1	1	1	1	1	1	1	**Korpus progu ThermoTop®** ⑭			4000				198927		
											4500				198930		
											5500				198933		
											6500				198936		
											L				**szary**		
											2000				206545		
1	1	2	2	2	2	2	1	**Profil konstrukcyjny PVC** ⑯			3500				201142		
											6500				202379		
											L				**szary**		
1		2		2	2		1	**Profil dodatkowy** ⑲			2000				206548		
											3500				202394		
								Woreczek akcesoria dla ThermoTop®							**szary**		
1					1			**Schemat A, G2** ⑰ ⑳ ㉑ ㉒							202469		
	1		1			1		**Schemat D, F, H** (bez rys.)							202475		
		1		1				**Schemat C, G** (bez rys.)							202472		
							1	**Schemat K** (bez rys.)							202466		
											L				**EV1**		
											3000				189907		
											3500				189913		
1	2	1	2	1	1	2	1	**Szyna jezdna 23 (15 mm)** ⑮			4000				190351		
											4500				185317		
											5500				185320		
											6500				185323		
1	2	2	4	1	1	3	2	**Uszczelka góra** ㉛			**L** 6500				**czarny** 187384		
1	2	2	4	1	1	3	2	**Uszczelka dół/pion** ㉜			**L** 17300				**czarny** 187387		
								Sworzeń ryglujący (dod. ryglowanie 1 szt.), opcja							184695		
								Sworzeń ryglujący (dod. ryglowanie 1 szt.), schemat C							187486		
											2000				206551		
1	1	2	2	2	2	2	1	**Sznur uszczelniający silikonowy Ø 2 mm** ⑱			3500				206554		
											6500				206557		

Wskazówka: W wersji podwójnej wymagane są dodatkowe ograniczniki skrzydła

ATRIUM HS® 300, Szyna prowadząca 1

z progiem drewnianym **(dla grubości/odległości profilu drewnianego skrzydła 68/28, 68/10)**

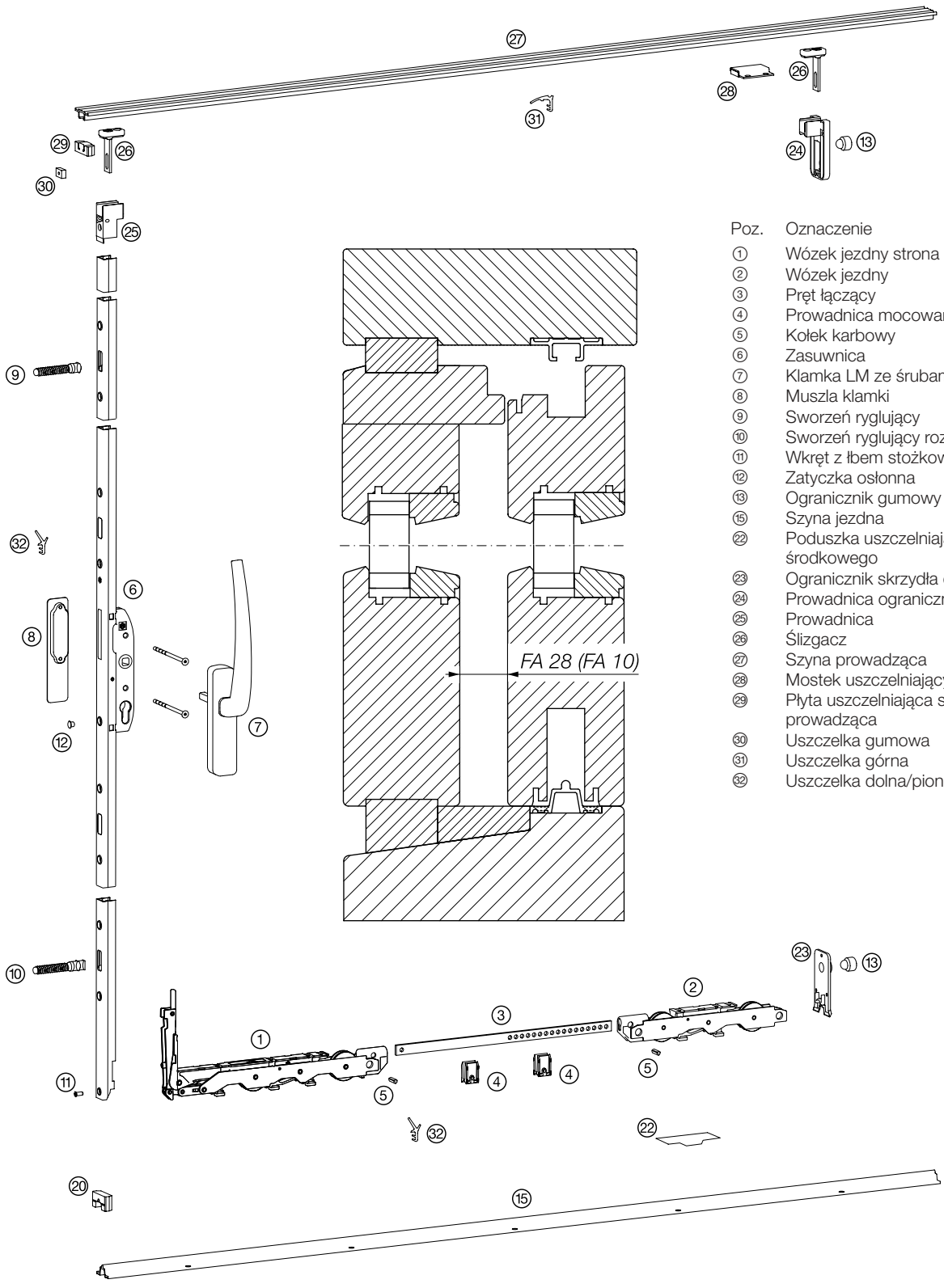

Poz.	Oznaczenie
①	Wózek jezdny strona klamki
②	Wózek jezdny
③	Pręt łączący
④	Prowadnica mocowania
⑤	Kołek karbowy
⑥	Zasuwnica
⑦	Klamka LM ze śrubami
⑧	Muszla klamki
⑨	Sworzeń ryglujący
⑩	Sworzeń ryglujący rozszczelnienia
⑪	Wkręt z łbem stożkowym płaskim
⑫	Zatyczka osłonna
⑬	Ogranicznik gumowy grzybkowy
⑮	Szyna jezdna
㉒	Poduszka uszczelniająca styku środkowego
㉓	Ogranicznik skrzydła dolny
㉔	Prowadnica ogranicznik
㉕	Prowadnica
㉖	Ślizgacz
㉗	Szyna prowadząca
㉘	Mostek uszczelniający
㉙	Płyta uszczelniająca szyna prowadząca
㉚	Uszczelka gumowa
㉛	Uszczelka górna
㉜	Uszczelka dolna/pionowa

ATRIUM HS® 300, Szyna prowadząca 1

z progiem drewnianym **(dla grubości/odległości profilu drewnianego skrzydła 68/28, 68/10)**

Sztuk na schemat A	C	G	K	Oznaczenie artykułu	Kod artykułu
1	2	1	2	**Karton mechanizm napędowy HS 300** ① ②	184575
				Woreczek akcesoria HS 300 68/28, FS 1	**biały** **czarny**
1			2	**Schemat A** ④ ⑤ ⑨ ⑩ ⑪ ⑫ ⑬ ㉓ ㉔ ㉕ ㉖ ㉘ ㉙ ㉚	187108 187111
	1			**Schemat C** (bez rys.)	187447 187453
		1		**Schemat G** (bez rys.)	187444 187450
				Woreczek akcesoria HS 300 68/10, FS 1	**biały** **czarny**
1			2	**schemat A** ④ ⑤ ⑨ ⑩ ⑪ ⑫ ⑬ ㉓ ㉔ ㉕ ㉖ ㉘ ㉙ ㉚	188414 188411
	1			**schemat C** (bez rys.)	188420 188417
		1		**schemat G** (bez rys.)	188426 188423
1	2	1	2	**Karton klamka LM (projektu firmy HAUTAU)** ⑦ ⑧	**EV1** **biały** **C33** 185176 185170 185592

A	C	G	K		Osadzenie klamki	Gr.	FH	EV1	C34
					410	180	1200-1800	184307	184310
1	2	1	2	**Zasuwnica HS 300** ⑥	1010	210	1801-2100	184313	184316
					1010	240	2101-2400	184319	184322
					1010	270	2401-2700	184325	184328

A	C	G	K		L	EV1	C34	C33
					3000	189892	-	-
					3500	189895	-	-
1	1	1	1	**Szyna prowadząca 1** ㉗	4000	190656	-	-
					4500	185667	-	-
					5500	185670	-	-
					6500	185673	185679	185676

A	C	G	K		Gr.	FB	HAUTAU-S-Plus
					150	720-1500	184578
1	2	1	2	**Pręt łączący** ③	200	1501-2000	184581
					250	2001-2500	184584
					323	2501-3235	184587

A	C	G	K		L	EV1	C34	C33
					4500	189703	-	-
1	1	1	1	**Szyna jezdna 26 (15 mm)** ⑮	5500	189706	-	-
					6500	189709	189715	189712

A	C	G	K		L	czarny
1	2	1	2	**Uszczelka góra** ㉛	3250	187381

A	C	G	K		L	czarny
1	2	1	2	**Uszczelka dół/pion** ㉜	17300	187387

				Sworzeń ryglujący (dod. ryglowanie 1 szt.), opcja	184695
				Woreczek akcesoria **Sworzeń ryglujący (dod. ryglowanie 1 szt., schemat C**	187486
1	2	2	2	**Woreczek akcesoria** **Próg drewniany 68/28** ⑳ ㉒	**biały** **czarny** 195866 195863
1	2	2	2	**Woreczek akcesoria** **Próg drewniany 68/10** ⑳ ㉒	**biały** **czarny** 195860 195857

Wskazówka: W wersji podwójnej wymagane są dodatkowe ograniczniki skrzydła

ATRIUM HS® 300, Szyna prowadząca 2

z progiem drewnianym **(dla grubości/odległości profilu drewnianego skrzydła 68/28, 68/10)**

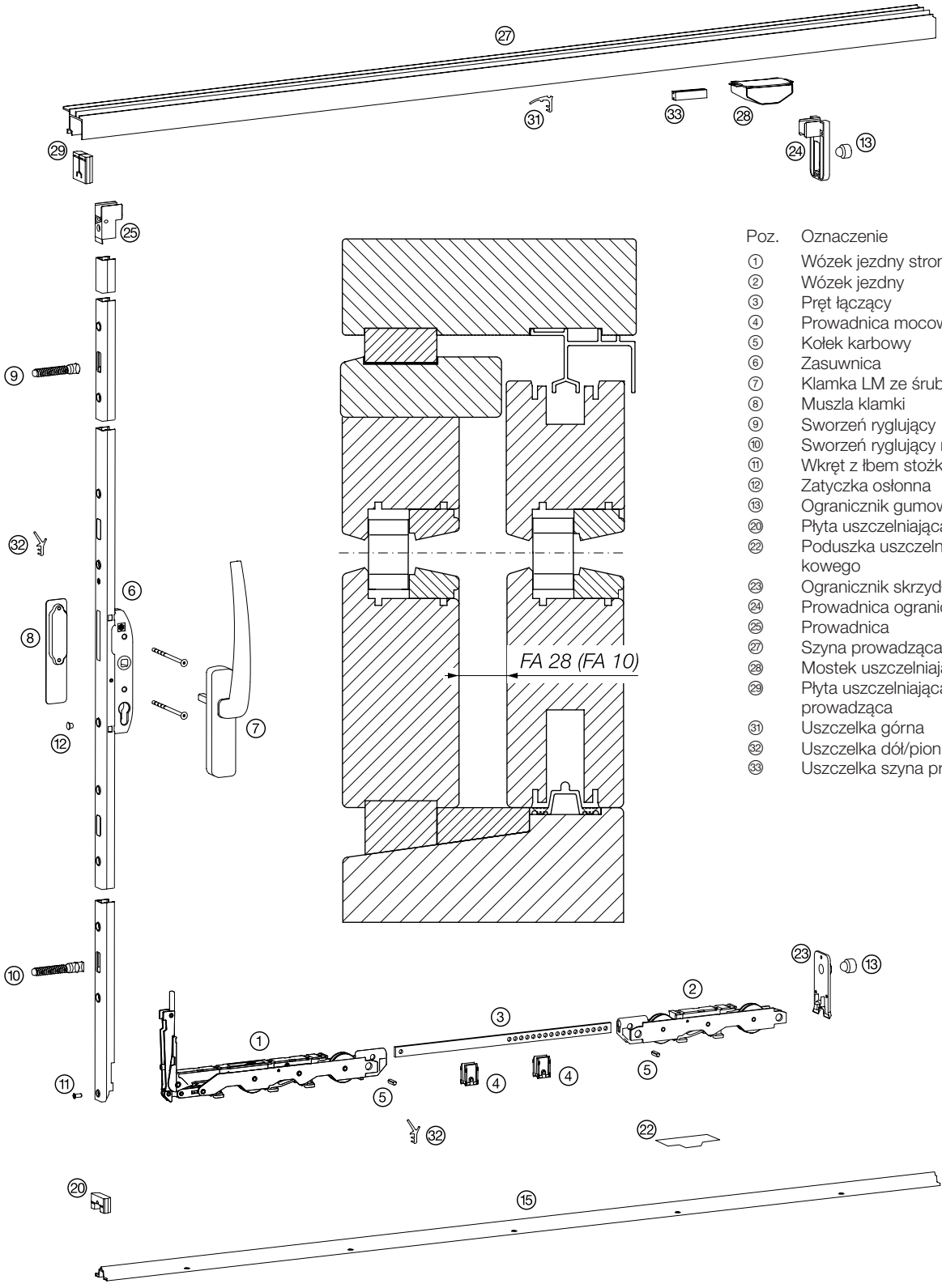

Poz.	Oznaczenie
①	Wózek jezdny strona klamki
②	Wózek jezdny
③	Pręt łączący
④	Prowadnica mocowania
⑤	Kołek karbowy
⑥	Zasuwnica
⑦	Klamka LM ze śrubami
⑧	Muszla klamki
⑨	Sworzeń ryglujący
⑩	Sworzeń ryglujący rozszczelnienia
⑪	Wkręt z łbem stożkowym płaskim
⑫	Zatyczka osłonna
⑬	Ogranicznik gumowy grzybkowy
⑳	Płyta uszczelniająca szyny jezdnej
㉒	Poduszka uszczelniająca styku środkowego
㉓	Ogranicznik skrzydła dolny
㉔	Prowadnica ogranicznik
㉕	Prowadnica
㉗	Szyna prowadząca
㉘	Mostek uszczelniający
㉙	Płyta uszczelniająca szyna prowadząca
㉛	Uszczelka górna
㉜	Uszczelka dół/pion
㉝	Uszczelka szyna prowadząca 2

ATRIUM HS® 300, Szyna prowadząca 2

z progiem drewnianym **(dla grubości/odległości profilu drewnianego skrzydła 68/28, 68/10)**

Sztuk na schemat												
A	**D**	**C**	**F**	**G**	**G2**	**H**	**K**	**Oznaczenie artykułu**			**Kod artykułu**	
1	2	2	4	1	1	3	2	**Karton mechanizm napędowy HS 300** ① ②			184575	
								Woreczek akcesoria HS 300 68/28, 68/10 FS 2			**biały**	**czarny**
1			2		1	2	2	**Schemat A** ④ ⑤ ⑨ ⑩ ⑪ ⑫ ⑬ ㉓ ㉔ ㉕ ㉘ ㉙ ㉝			187150	187153
	1							**Schemat D** (bez rys.)			187396	187411
		1						**Schemat C** (bez rys.)			187399	187414
			1					**Schemat F** (bez rys.)			187405	187420
				1				**Schemat G** (bez rys.)			187402	187417
						1		**Schemat H** (bez rys.)			187408	187423
1	2	2	4	1	1	3	2	**Karton klamka LM (projektu firmy HAUTAU)** ⑦ ⑧			**EV1**	**biały** **C33**
											185176	185170 185592
								Osadzenie klamki	**Gr.**	**FH**	**EV1**	**C34**
								410	180	1200-1800	184307	184310
1	2	2	4	1	1	3	2	**Zasuwnica HS 300** ⑥ 1010	210	1801-2100	184313	184316
								1010	240	2101-2400	184319	184322
								1010	270	2401-2700	184325	184328
									L		**EV1**	**C34** **C33**
									3000		189898	- -
									3500		189901	- -
1	2	1	2	1	1	2	1	**Szyna prowadząca 2** ㉗	4000		190659	- -
									4500		185682	- -
									5500		185685	- -
									6500		185688	185694 185691
									Gr.	**FB**	**HAUTAU-S-Plus**	
									150	720-1500	184578	
1	2	2	4	1	1	3	2	**Pręt łączący** ③	200	1501-2000	184581	
									250	2001-2500	184584	
									323	2501-3235	184587	
									L		**EV1**	**C34** **C33**
1	1	1	2	1	1	2	2	**Szyna jezdna 26 (15 mm)** ⑮	4500		189703	- -
									5500		189706	- -
									6500		189709	189715 189712
1	2	2	4	1	1	3	2	**Uszczelka góra** ㉛	**L**			**czarny**
									6500			187384
1	2	2	4	1	1	3	2	**Uszczelka dół/pion** ㉜	**L**			**czarny**
									17300			187387
								Sworzeń ryglujący (dod. ryglowanie 1 szt.), opcja				184695
								Sworzeń ryglujący (dod. ryglowanie 1 szt.), schemat C				187486
1	1	2	2	2	1	2	2	**Woreczek akcesoria**			**biały**	**czarny**
								Próg drewniany 68/28 ⑳ ㉒			195866	195863
1	1	2	2	2	1	2	2	**Woreczek akcesoria**			**biały**	**czarny**
								Próg drewniany 68/10 ⑳ ㉒ (alternatywnie)			195860	195857

Wskazówka: W wersji podwójnej wymagane są dodatkowe ograniczniki skrzydła

ATRIUM HS® 200, Szyna prowadząca 1

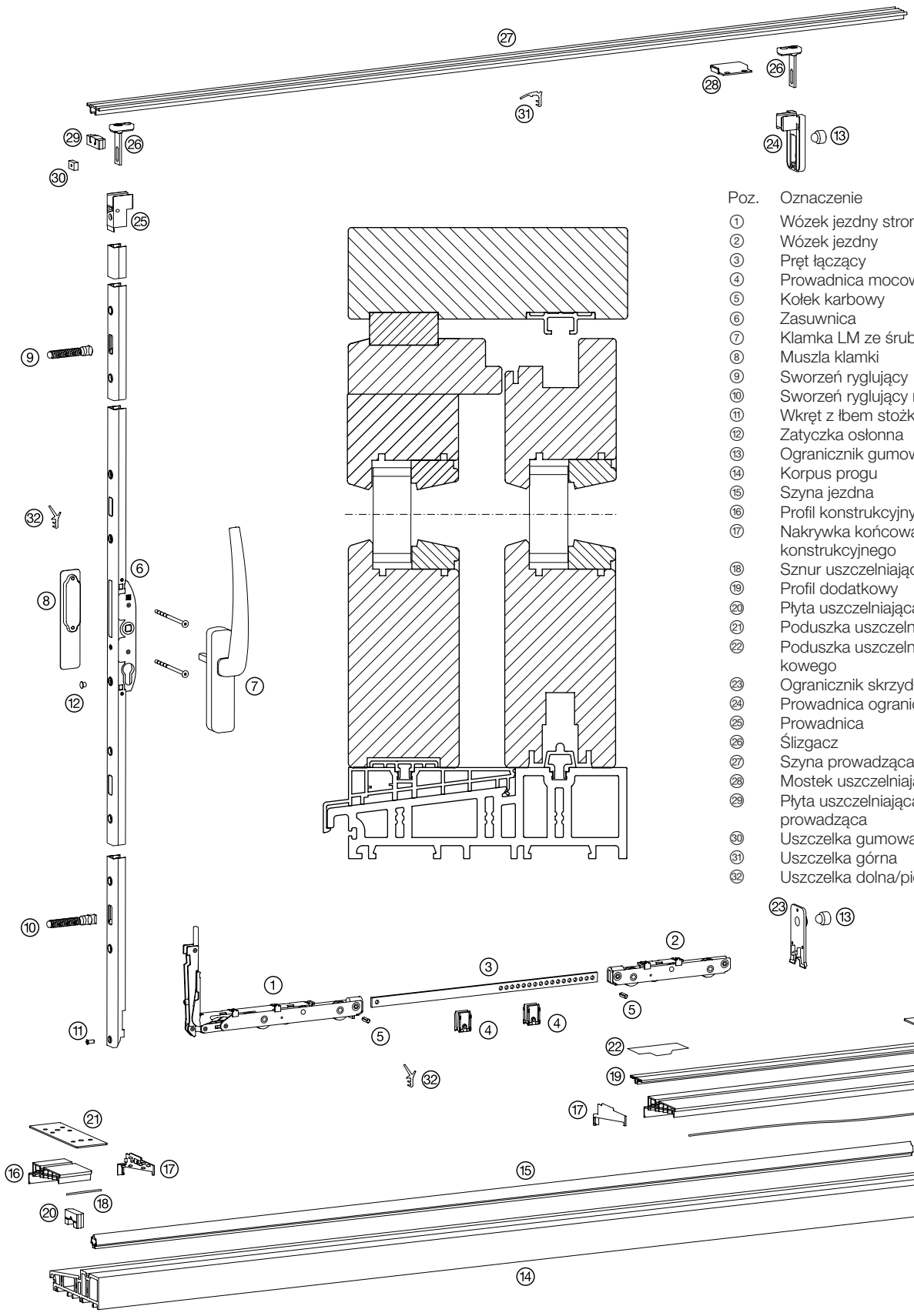

Poz.	Oznaczenie
①	Wózek jezdny strona klamki
②	Wózek jezdny
③	Pręt łączący
④	Prowadnica mocowania
⑤	Kołek karbowy
⑥	Zasuwnica
⑦	Klamka LM ze śrubami
⑧	Muszla klamki
⑨	Sworzeń ryglujący
⑩	Sworzeń ryglujący rozszczelnienia
⑪	Wkręt z łbem stożkowym płaskim
⑫	Zatyczka osłonna
⑬	Ogranicznik gumowy grzybkowy
⑭	Korpus progu
⑮	Szyna jezdna
⑯	Profil konstrukcyjny
⑰	Nakrywka końcowa profilu konstrukcyjnego
⑱	Sznur uszczelniający silikonowy
⑲	Profil dodatkowy
⑳	Płyta uszczelniająca szyny jezdnej
㉑	Poduszka uszczelniająca ościeżnicy
㉒	Poduszka uszczelniająca styku środkowego
㉓	Ogranicznik skrzydła dolny
㉔	Prowadnica ogranicznik
㉕	Prowadnica
㉖	Ślizgacz
㉗	Szyna prowadząca
㉘	Mostek uszczelniający
㉙	Płyta uszczelniająca szyna prowadząca
㉚	Uszczelka gumowa
㉛	Uszczelka górna
㉜	Uszczelka dolna/pionowa

ATRIUM HS® 200, Szyna prowadząca 1

Sztuk na schemat

A	C	G	K	Oznaczenie artykułu				Kod artykułu		
1	2	1	2	**Karton mechanizm napędowy HS 200** ① ②				193720		
				Woreczek akcesoria HS 200 68/28, FS 1				**biały**	**czarny**	
1			2	**Schemat A** ④ ⑤ ⑨ ⑩ ⑪ ⑫ ⑬ ㉓ ㉔ ㉕ ㉖ ㉘ ㉙ ㉚				211456	211459	
	1			**Schemat C** (bez rys.)				211462	211465	
		1		**Schemat G** (bez rys.)				211468	211471	
1	2	1	2	**Karton klamka LM (projektu firmy HAUTAU)** ⑦ ⑧				**EV1**	**biały**	**C33**
								185176	185170	185592
					Osadzenie klamki	**Gr.**	**FH**	**EV1**	**C34**	
					410	180	1200-1800	195419	195422	
1	2	1	2	**Zasuwnica HS 200** ⑥	1010	210	1801-2100	195425	195428	
					1010	240	2101-2400	195431	195434	
					1010	270	2401-2700	195437	195440	
						L		**EV1**	**C34**	**C33**
						3000		189892	-	-
						3500		189895	-	-
1	1	1	1	**Szyna prowadząca 1** ㉗		4000		190656	-	-
						4500		185667	-	-
						5500		185670	-	-
						6500		185673	185679	185676
						Gr.	**FB**	**HAUTAU-S-Plus**		
1	2	1	2	**Pręt łączący** ③		150	650-1360	184578		
						200	1361-1860	184581		
						250	1861-2360	184584		
						L		**szary**		
						3000		198921		
						3500		198924		
1	1	1	1	**Korpus progu ThermoTop®** ⑭		4000		198927		
						4500		198930		
						5500		198933		
						6500		198936		
						L		**szary**		
1	2	2	1	**Profil konstrukcyjny PVC** ⑯		2000		206545		
						3500		201142		
						6500		202379		
						L		**szary**		
1	1	1	1	**Profil dodatkowy** ⑲		2000		206548		
						3500		202394		
				Woreczek akcesoria dla ThermoTop®				**szary**		
1				**Schemat A,** ⑰ ⑳ ㉑ ㉒				202469		
	1	1		**Schemat C, G** (bez rys.)				202472		
			1	**Schemat K** (bez rys.)				202466		
						L		**EV1**		
						3000		189907		
						3500		189913		
1	1	1	1	**Szyna jezdna 23 (15 mm)** ⑮		4000		190351		
						4500		185317		
						5500		185320		
						6500		185323		
1	2	1	2	**Uszczelka góra** ㉛		**L**		**czarny**		
						3250		187381		
1	2	1	2	**Uszczelka dół/pion** ㉜		**L**		**czarny**		
						17300		187387		
				Sworzeń ryglujący (dod. ryglowanie 1 szt.), opcja				184695		
				Woreczek akcesoria **Sworzeń ryglujący (dod. ryglowanie 1 szt.), schemat C**				187486		
						2000		206551		
1	2	2	1	**Sznur uszczelniający silikonowy Ø 2 mm** ⑱		3500		206554		
						6500		206557		

Wskazówka: W wersji podwójnej wymagane są dodatkowe ograniczniki skrzydła

ATRIUM HS® 200, Szyna prowadząca 2

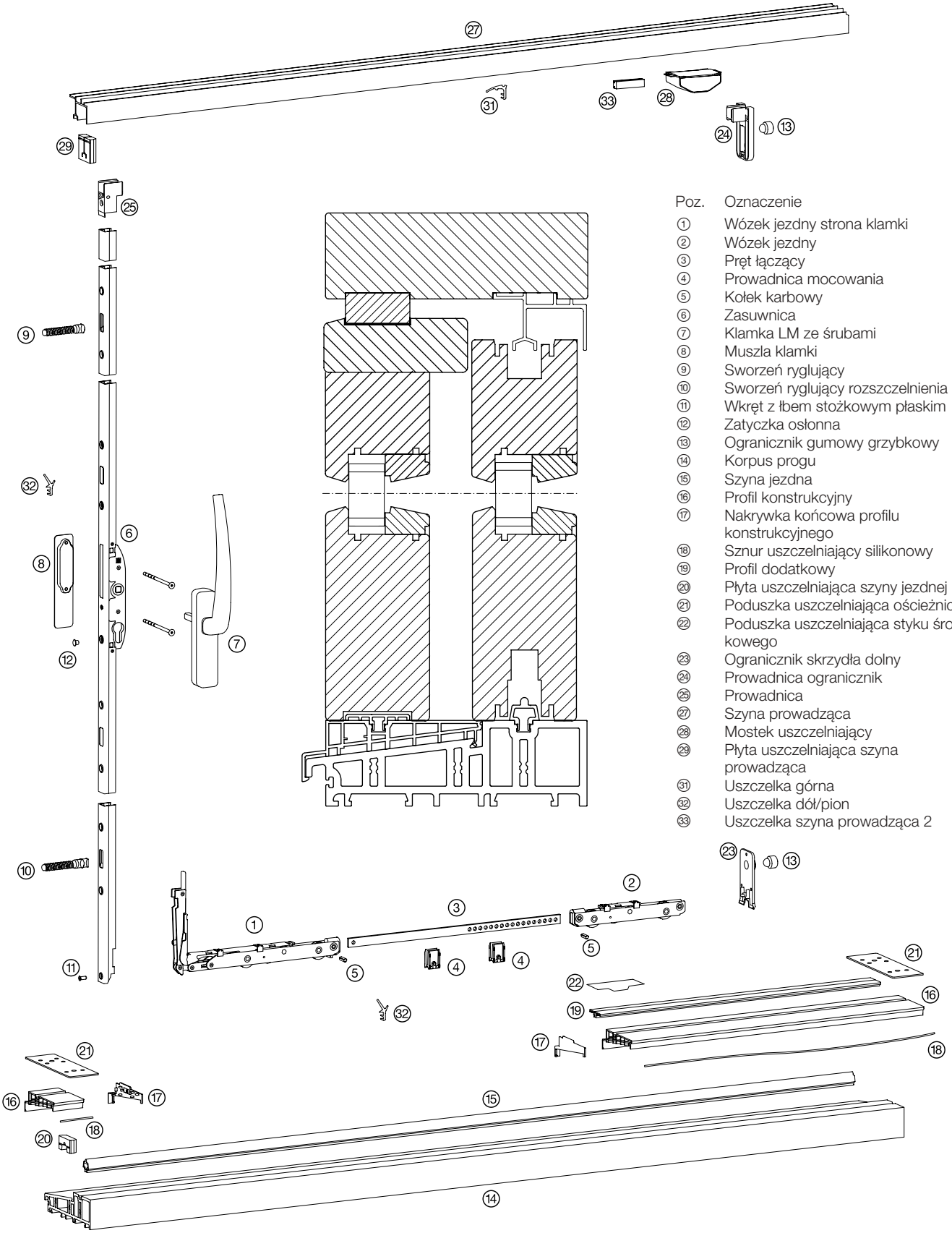

Poz.	Oznaczenie
①	Wózek jezdny strona klamki
②	Wózek jezdny
③	Pręt łączący
④	Prowadnica mocowania
⑤	Kołek karbowy
⑥	Zasuwnica
⑦	Klamka LM ze śrubami
⑧	Muszla klamki
⑨	Sworzeń ryglujący
⑩	Sworzeń ryglujący rozszczelnienia
⑪	Wkręt z łbem stożkowym płaskim
⑫	Zatyczka osłonna
⑬	Ogranicznik gumowy grzybkowy
⑭	Korpus progu
⑮	Szyna jezdna
⑯	Profil konstrukcyjny
⑰	Nakrywka końcowa profilu konstrukcyjnego
⑱	Sznur uszczelniający silikonowy
⑲	Profil dodatkowy
⑳	Płyta uszczelniająca szyny jezdnej
㉑	Poduszka uszczelniająca ościeżnicy
㉒	Poduszka uszczelniająca styku środkowego
㉓	Ogranicznik skrzydła dolny
㉔	Prowadnica ogranicznik
㉕	Prowadnica
㉗	Szyna prowadząca
㉘	Mostek uszczelniający
㉙	Płyta uszczelniająca szyna prowadząca
㉛	Uszczelka górna
㉜	Uszczelka dół/pion
㉝	Uszczelka szyna prowadząca 2

ATRIUM HS® 200, Szyna prowadząca 2

Sztuk na schemat												
A	**D**	**C**	**F**	**G**	**G2**	**H**	**K**	**Oznaczenie artykułu**			**Kod artykułu**	
1	2	2	4	1	1	3	2	**Karton mechanizm napędowy HS 200** ① ②			193720	
								Woreczek akcesoria HS 200 68/28, FS 2			**biały**	**czarny**
1			2		1	2	2	**Schemat A** ④ ⑤ ⑨ ⑩ ⑪ ⑫ ⑬ ㉓ ㉔ ㉕ ㉘ ㉙ ㉝			211474	211477
	1							**Schemat D** (bez rys.)			211480	211483
		1						**Schemat C** (bez rys.)			211486	211489
			1					**Schemat F** (bez rys.)			211492	211495
				1				**Schemat G** (bez rys.)			211498	211501
						1		**Schemat H** (bez rys.)			211504	211507
1	2	2	4	1	1	3	2	**Karton klamka LM (projektu firmy HAUTAU)** ⑦ ⑧			**EV1**	**biały** **C33**
											185176	185170 185592
								Osadzenie klamki	**Gr.**	**FH**	**EV1**	**C34**
								410	180	1200-1800	195419	195422
1	2	2	4	1	1	3	2	**Zasuwnica HS 200** ⑥ 1010	210	1801-2100	195425	195428
								1010	240	2101-2400	195431	195434
								1010	270	2401-2700	195437	195440
									L		**EV1**	**C34** **C33**
									3000		189898	- -
									3500		189901	- -
1	2	1	2	1	1	2	1	**Szyna prowadząca 2** ㉗	4000		190659	- -
									4500		185682	- -
									5500		185685	- -
									6500		185688	185694 185691
									Gr.	**FB**	**HAUTAU-S-Plus**	
									150	650-1360	184578	
1	2	2	4	1	1	3	2	**Pręt łączący** ③	200	1361-1860	184581	
									250	1861-2360	184584	
									L		**szary**	
									3000		198921	
									3500		198924	
1	1	1	1	1	1	1	1	**Korpus progu**	4000		198927	
								ThermoTop® ⑭	4500		198930	
									5500		198933	
									6500		198936	
									L		**szary**	
1	2	2	2	2	2	2	1	**Profil konstrukcyjny PVC** ⑯	2000		206545	
									3500		201142	
									6500		202379	
									L		**szary**	
1	1	1	1					**Profil dodatkowy** ⑲	2000		206548	
									3500		202394	
								Woreczek akcesoria dla ThermoTop®			**szary**	
1					1			**Schemat A, G2** ⑰ ⑳ ㉑ ㉒			202469	
	1		1			1		**Schemat D, F, H** (bez rys.)			202475	
		1		1				**Schemat C, G** (bez rys.)			202472	
							1	**Schemat K** (bez rys.)			202466	
									L		**EV1**	
									3000		189907	
									3500		189913	
1	2	1	2	1	1		1	**Szyna jezdna 23 (15 mm)** ⑮	4000		190351	
									4500		185317	
									5500		185320	
									6500		185323	
1	2	2	4	1	1		2	**Uszczelka góra** ㉛	**L**		**czarny**	
									6500		187384	
1	2	2	4	1	1		2	**Uszczelka dół/pion** ㉜	**L**		**czarny**	
									17300		187387	
								Sworzeń ryglujący (dod. ryglowanie 1 szt.), opcja			184695	
								Sworzeń ryglujący (dod. ryglowanie 1 szt.), schemat C			187486	
									2000		206551	
1	2	2	2	2	2	2	1	**Sznur uszczelniający silikonowy Ø 2 mm** ⑱	3500		206554	
									6500		206557	

Wskazówka: W wersji podwójnej wymagane są dodatkowe ograniczniki skrzydła

ATRIUM HS® 300, Alphacan HST

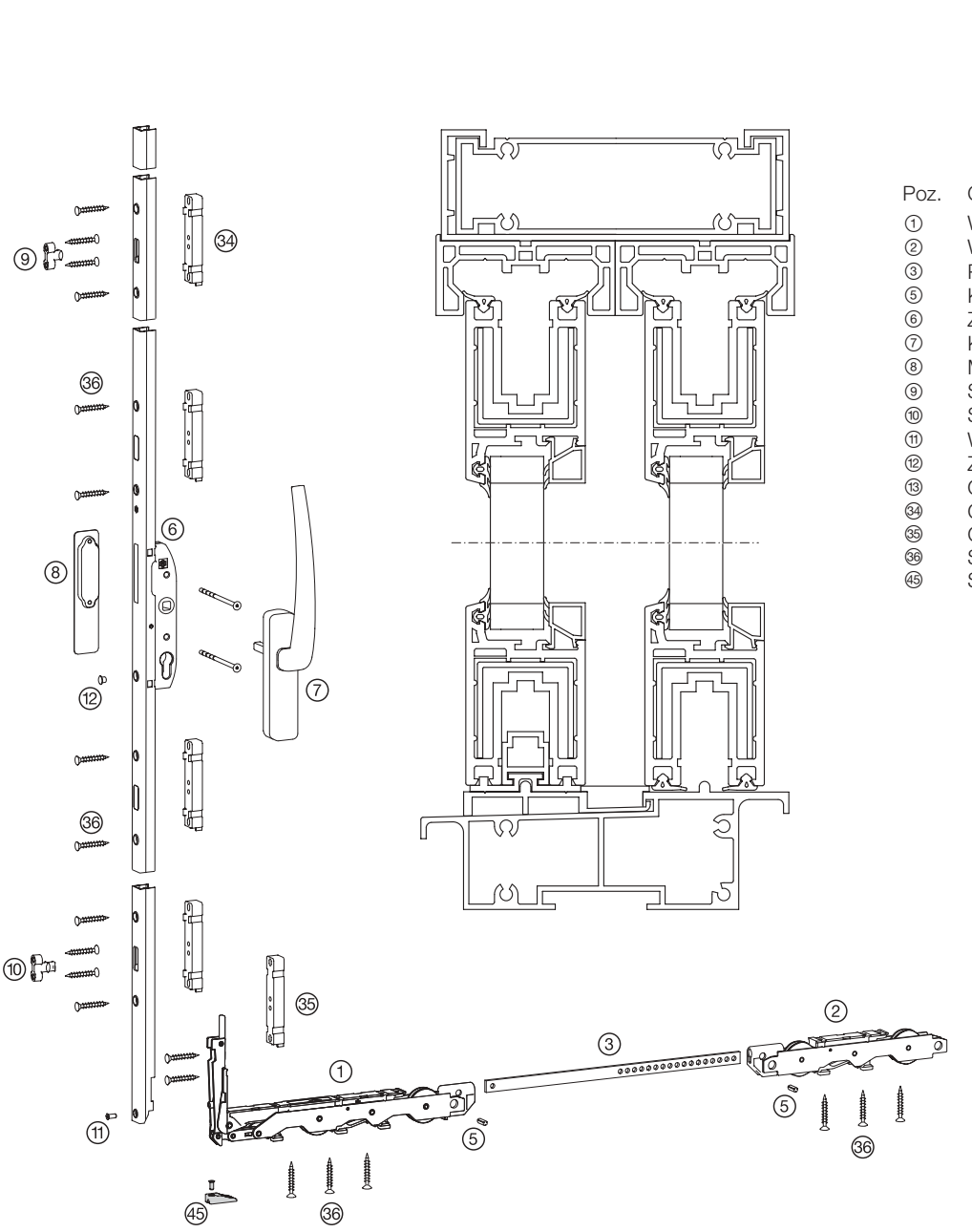

Poz.	Oznaczenie
①	Wózek jezdny strona klamki
②	Wózek jezdny
③	Pręt łączący
⑤	Kołek karbowy
⑥	Zasuwnica
⑦	Klamka LM ze śrubami
⑧	Muszla klamki
⑨	Sworzeń ryglujący
⑩	Sworzeń ryglujący rozszczelnienia
⑪	Wkręt z łbem stożkowym płaskim
⑫	Zatyczka osłonna
⑬	Ogranicznik gumowy grzybkowy
㉞	Część podkładki zasuwnica
㉟	Część podkładki wózek jezdny
㊱	Śruby
㊺	Sworzeń ryglujący

ATRIUM HS® 300, Alphacan HST

Sztuk na schemat A	D	C	F	G	H	Oznaczenie artykułu	Kod artykułu
1	2	2	4	1	3	**Karton mechanizm napędowy HS 300** ① ②	184575
1	2	2	4	1	3	**Woreczek akcesoria** ⑤ ⑪ ⑫ ⑬	188636
1	2	2	4	1	3	**Karton klamka LM (projektu firmy HAUTAU)** ⑦ ⑧	**EV1** 185176 **biały** 185170 **brązowy** 185173
1	2	2	4	1	3	**Zasuwnica HS 300** ⑥ **Osadzenie klamki** 397 / **Gr.** 180 / **FH** 1200-1800	**EV1** 184307
						997 / 210 / 1801-2100	184313
						997 / 240 / 2101-2400	184319
						997 / 270 / 2401-2700	184325
1	2	2	4	1	3	**Pręt łączący** ⑨ **Gr.** 150 / **FB** 720-1500	**HAUTAU-S-Plus** 184578
						200 / 1501-2000	184581
						250 / 2001-2500	184584
						323 / 2501-3235	184587
1	2	2	4	1	3	**Woreczek części podkładki** ㉞ ㉟	189368
	2		4		2	**Woreczek akcesoria ogranicznik skrzydła** (bez rys.)	**biały** 187480 **czarny** 187477
1	2		2		2	**Sworzeń ryglujący** ⑨	184779
1	2		2		2	**Sworzeń ryglujący rozszczelnienie** ⑩	184719
		1	1	1	1	**Wspornik ryglujący C** ㊺	186934
1	2	2	4	1	3	**Woreczek śruby** ㊱	190075

Wskazówka: W wersji podwójnej wymagane są dodatkowe ograniczniki skrzydła

ATRIUM HS® 300, Aluplast 70

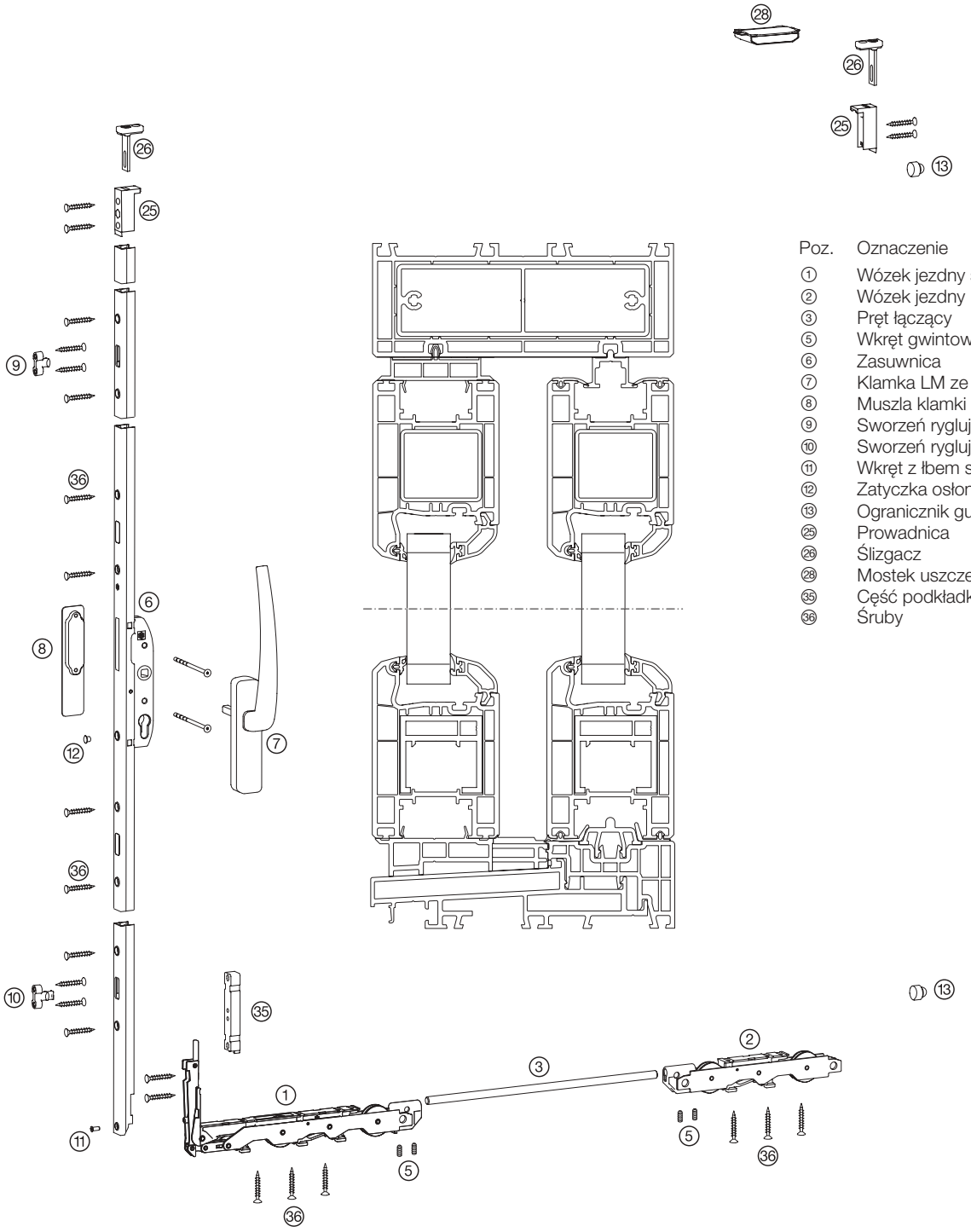

Poz.	Oznaczenie
①	Wózek jezdny strona klamki
②	Wózek jezdny
③	Pręt łączący
⑤	Wkręt gwintowany
⑥	Zasuwnica
⑦	Klamka LM ze śrubami
⑧	Muszla klamki
⑨	Sworzeń ryglujący
⑩	Sworzeń ryglujący rozszczelnienia
⑪	Wkręt z łbem stożkowym płaskim
⑫	Zatyczka osłonna
⑬	Ogranicznik gumowy grzybkowy
㉕	Prowadnica
㉖	Ślizgacz
㉘	Mostek uszczelniający
㉟	Część podkładki wózek jezdny
㊱	Śruby

ATRIUM HS® 300, Aluplast 70

Sztuk na schemat A	D	C	F	K	Oznaczenie artykułu			Kod artykułu		
1	2	2	4	1	**Karton mechanizm napędowy HS 300** ① ②			184575		
					Woreczek akcesoria Aluplast 70			**biały**	**czarny**	
1					**Schemat A** ⑤ ⑨ ⑩ ⑪ ⑫ ⑬ ㉕ ㉖ ㉘ ㉟			187129	187132	
	1				**Schemat D** (bez rys.)			187531	187543	
		1			**Schemat C** (bez rys.)			187534	187546	
			1		**Schemat F** (bez rys.)			187537	187549	
				1	**Schemat G** (bez rys.)			187540	187552	
1	2	2	4	1	**Karton klamka LM (projektu firmy HAUTAU)** ⑦ ⑧			**EV1**	**biały**	**brązowy**
								185176	185170	185173
						Osadzenie klamki	**Gr.**	**FH**	**EV1**	**C34**
						406,5	180	1200-1800	184307	184310
1	2	2	4	1	**Zasuwnica HS 300** ⑥	1006,5	210	1801-2100	184313	184316
						1006,5	240	2101-2400	184319	184322
						1006,5	270	2401-2700	184325	184328
							Gr.	**FB**	**HAUTAU-S-Plus**	
							150	720-1500	111446	
1	2	2	4	1	**Pręt łączący, okrągły** ③		200	1501-2000	111455	
							250	2001-2500	188708	
							323	2501-3235	188711	
					Sworzeń ryglujący (dod. ryglowanie 1 szt.), opcja				184797	
1	2	2	4	1	**Woreczek śruby** ㊱				189847	

Wskazówka: W wersji podwójnej wymagane są dodatkowe ograniczniki skrzydła

ATRIUM HS® 300, Aluplast 70

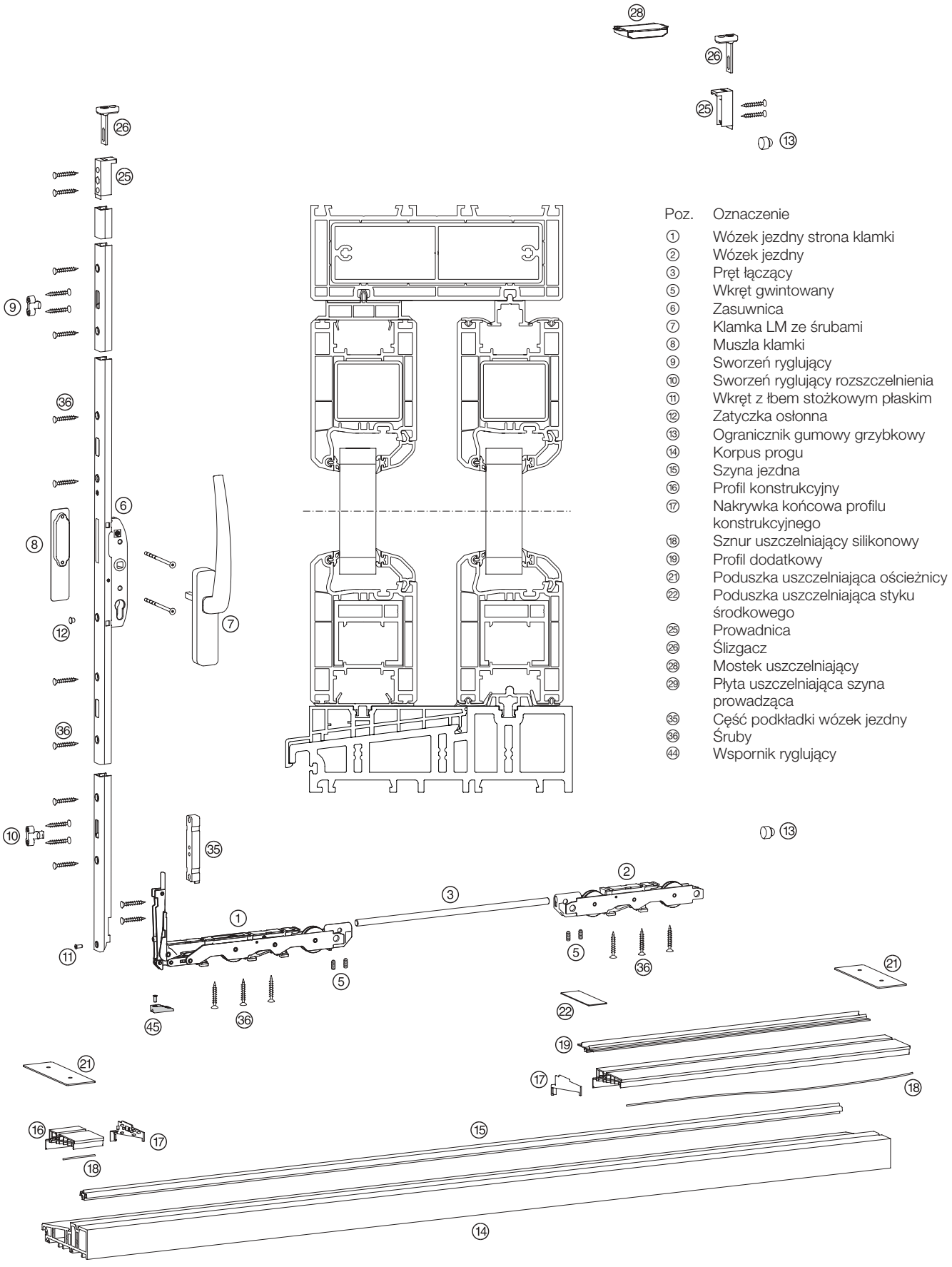

Poz.	Oznaczenie
①	Wózek jezdny strona klamki
②	Wózek jezdny
③	Pręt łączący
⑤	Wkręt gwintowany
⑥	Zasuwnica
⑦	Klamka LM ze śrubami
⑧	Muszla klamki
⑨	Sworzeń ryglujący
⑩	Sworzeń ryglujący rozszczelnienia
⑪	Wkręt z łbem stożkowym płaskim
⑫	Zatyczka osłonna
⑬	Ogranicznik gumowy grzybkowy
⑭	Korpus progu
⑮	Szyna jezdna
⑯	Profil konstrukcyjny
⑰	Nakrywka końcowa profilu konstrukcyjnego
⑱	Sznur uszczelniający silikonowy
⑲	Profil dodatkowy
㉑	Poduszka uszczelniająca ościeżnicy
㉒	Poduszka uszczelniająca styku środkowego
㉕	Prowadnica
㉖	Ślizgacz
㉘	Mostek uszczelniający
㉙	Płyta uszczelniająca szyna prowadząca
㉟	Część podkładki wózek jezdny
㊱	Śruby
㊹	Wspornik ryglujący

ATRIUM HS® 300, Aluplast 70

Sztuk na schemat A	D	C	F	G	Oznaczenie artykułu				Kod artykułu		
1	2	2	4	1	**Karton mechanizm napędowy HS 300** ① ②				184575		
					Woreczek akcesoria Aluplast 70				**biały**	**czarny**	
1					**Schemat A** ⑤ ⑨ ⑩ ⑪ ⑫ ⑬ ㉕ ㉖ ㉘ ㉟				187129	187132	
	1				**Schemat D** (bez rys.)				187531	187543	
		1			**Schemat C** (bez rys.)				187534	187546	
			1		**Schemat F** (bez rys.)				187537	187549	
				1	**Schemat G** (bez rys.)				187540	187552	
1	2	2	4	1	**Karton klamka LM (projektu firmy HAUTAU)** ⑦ ⑧				**EV1**	**biały**	**brązowy**
									185176	185170	185173
						Osadzenie klamki	**Gr.**	**FH**	**EV1**	**C34**	
						406,5	180	1200-1800	184307	184310	
1	2	2	4	1	**Zasuwnica HS 300** ⑥	1006,5	210	1801-2100	184313	184316	
						1006,5	240	2101-2400	184319	184322	
						1006,5	270	2401-2700	184325	184328	
							Gr.	**FB**	**HAUTAU-S-Plus**		
							150	720-1500	111446		
1	2	2	4	1	**Pręt łączący, okrągły** ③		200	1501-2000	111455		
							250	2001-2500	188708		
							323	2501-3235	188711		
							L		**szary**		
							3000		198921		
							3500		198924		
1	1	1	1	1	**Korpus progu ThermoTop®** ⑭		4000		198927		
							4500		198930		
							5500		198933		
							6500		198936		
							L		**szary**		
1	1	2	1	1	**Profil konstrukcyjny PVC** ⑯		2000		206545		
							3500		201142		
							6500		202379		
							L		**szary**		
1	-	1	1	1	**Profil dodatkowy** ⑲		2000		212560		
							3500		212563		
					Woreczek akcesoria dla ThermoTop®				**szary**		
1					**Schemat A, K** ⑰ ㉑ ㉒				217031		
		1		1	**Schemat C, G** ㉑ ㉒				217034		
	1		1		**Schemat D, F** ⑰ ㉑ ㉒				217037		
							L		**EV1**		
							3000		212506		
							3500		212509		
1	2	1	2	1	**Szyna jezdna 30 (13,5 mm)** ⑮		4000		212512		
							4500		212515		
							5500		212518		
							6500		212521		
					Sworzeń ryglujący (dodatk. ryglowanie, 1 szt.), opcja ⑨				190588		
1	2	2	4	1	**Woreczek śruby** ㊱				189847		
							2000		206551		
1	1	2	1	2	**Sznur uszczelniający silikonowy Ø 2 mm** ⑱		3500		206554		
							6500		206557		

Wskazówka: W wersji podwójnej wymagane są dodatkowe ograniczniki skrzydła

ATRIUM HS® 200, Deceuninck Monorail

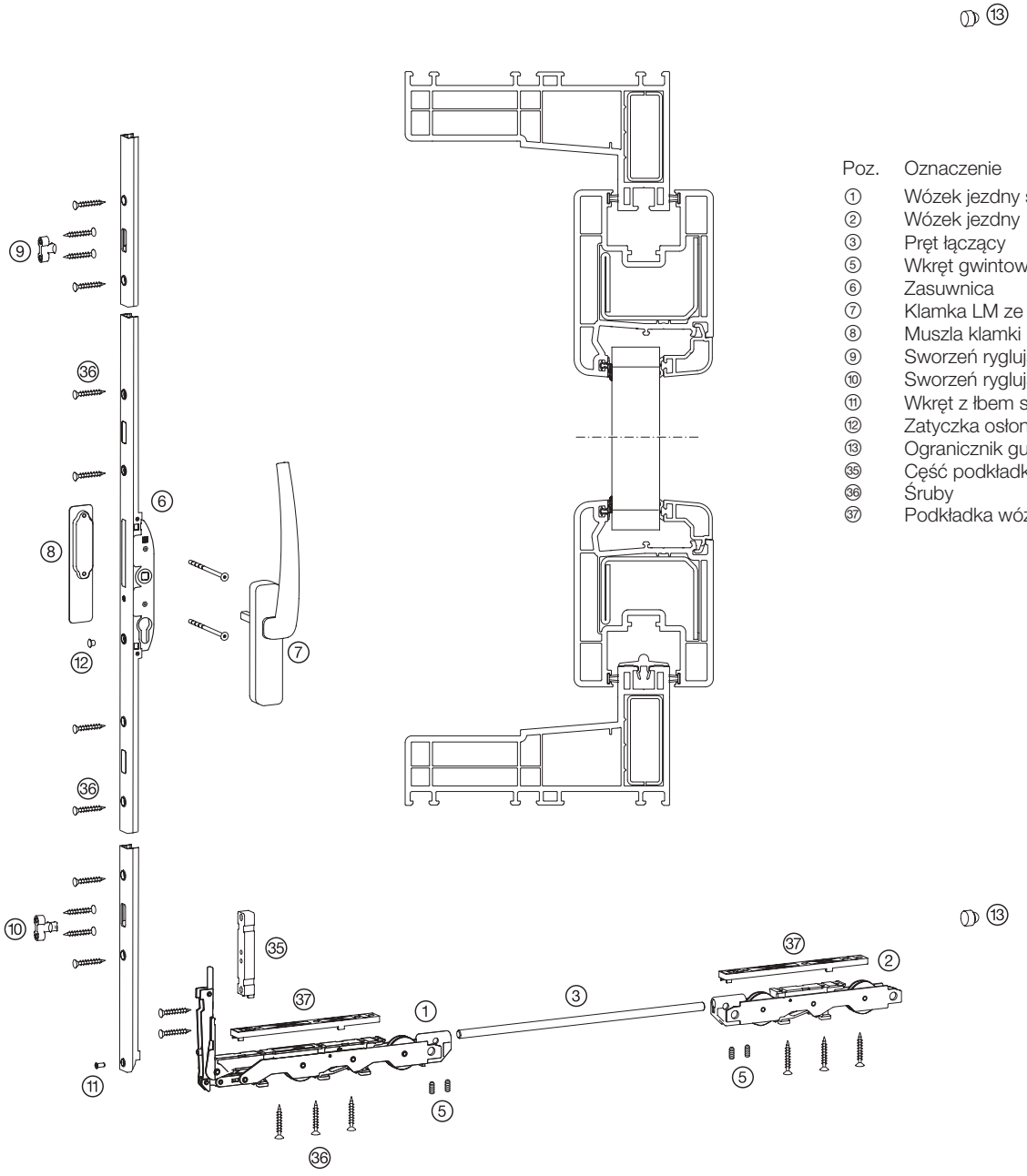

Poz.	Oznaczenie
①	Wózek jezdny strona klamki
②	Wózek jezdny
③	Pręt łączący
⑤	Wkręt gwintowany
⑥	Zasuwnica
⑦	Klamka LM ze śrubami
⑧	Muszla klamki
⑨	Sworzeń ryglujący
⑩	Sworzeń ryglujący rozszczelnienia
⑪	Wkręt z łbem stożkowym płaskim
⑫	Zatyczka osłonna
⑬	Ogranicznik gumowy grzybkowy
㉟	Część podkładki wózek jezdny
㊱	Śruby
㊲	Podkładka wózek jezdny

ATRIUM HS® 200, Deceuninck Monorail

Sztuk na schemat

A	C	Oznaczenie artykułu				Kod artykułu		
1	2	**Karton mechanizm napędowy HS 300** ① ②				184575		
1		**Woreczek akcesoria Deceuninck Monorail**						
		Schemat A ⑤ ⑨ ⑩ ⑪ ⑫ ⑬ ㉟ ㊲				200552		
	1	**Schemat C** (bez rys.)				200555		
1	2	**Karton klamka LM (projektu firmy HAUTAU)** ⑦ ⑧				**EV1**	**biały**	**brązowy**
						185176	185170	185173
1	2	**Zasuwnica HS 200** ⑥	**Osadzenie klamki**	**Gr.**	**FH**	**EV1**	**C34**	
			410	180	1200-1800	200558	200561	
			1011	210	1801-2100	200564	200567	
			1011	240	2101-2400	200570	200573	
			1011	270	2401-2700	200576	200579	
1	2	**Pręt łączący, okrągły** ③		**Gr.**	**FB**	**HAUTAU-S-Plus**		
				150	650-1360	111446		
				200	1361-1860	111455		
				250	1861-2360	188711		
1	2	**Woreczek śruby** ㊱				190078		

ATRIUM HS® 300, DIMEX HS S70

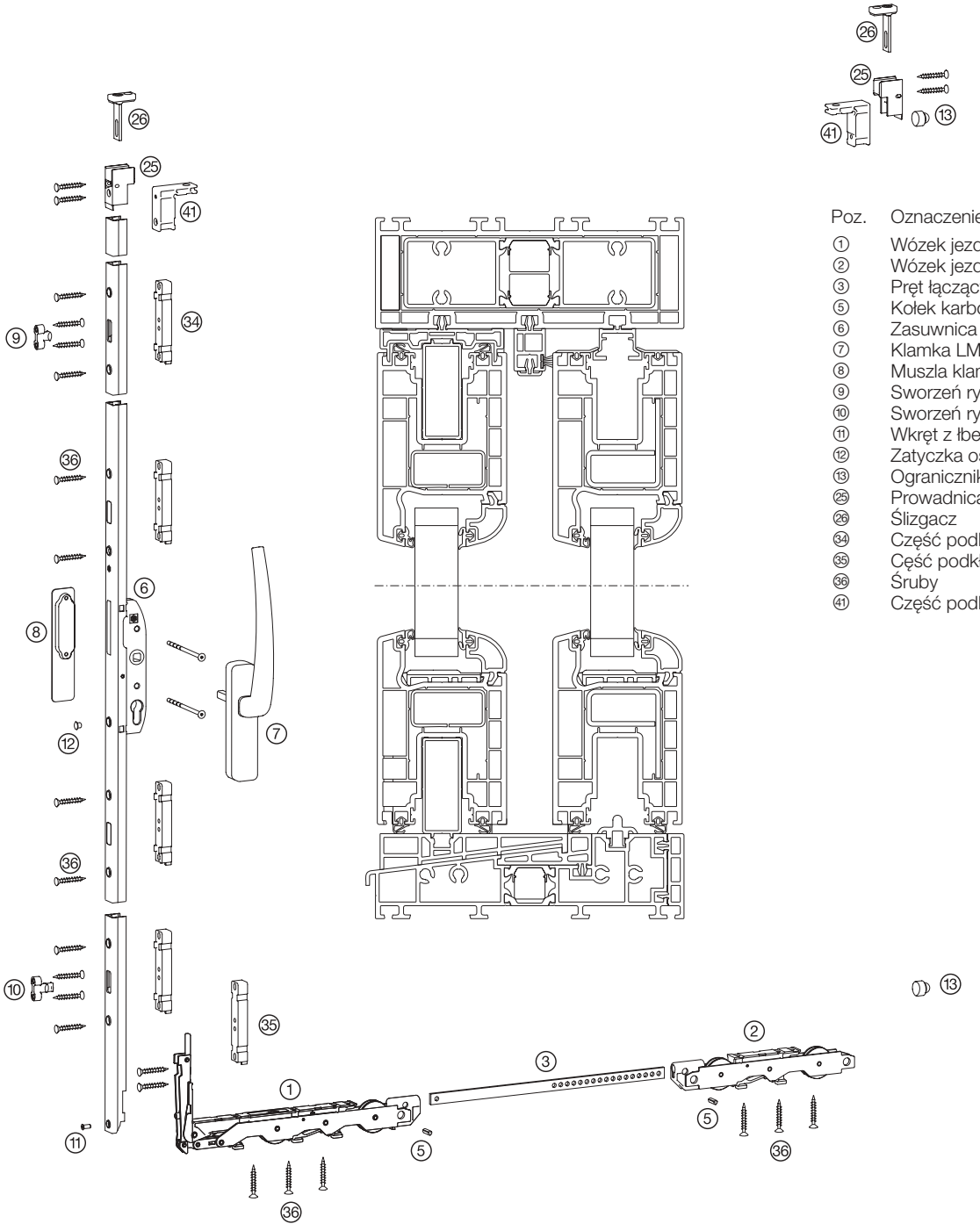

Poz.	Oznaczenie
①	Wózek jezdny strona klamki
②	Wózek jezdny
③	Pręt łączący
⑤	Kołek karbowy
⑥	Zasuwnica
⑦	Klamka LM ze śrubami
⑧	Muszla klamki
⑨	Sworzeń ryglujący
⑩	Sworzeń ryglujący rozszczelnienia
⑪	Wkręt z łbem stożkowym płaskim
⑫	Zatyczka osłonna
⑬	Ogranicznik gumowy grzybkowy
㉕	Prowadnica
㉖	Ślizgacz
㉞	Część podkładki zasuwnica
㉟	Część podkładki wózek jezdny
㊱	Śruby
㊶	Część podkładki prowadnica

ATRIUM HS® 300, DIMEX HS S70

Sztuk na schemat A	D	C	F	G	K	Oznaczenie artykułu				Kod artykułu		
1	2	2	4	1	3	**Karton mechanizm napędowy HS 300** ① ②				184575		
						Woreczek akcesoria Dimex HS S70				**biały**	**czarny**	
1	2		2		2	**Schemat A** ⑤ ⑨ ⑩ ⑪ ⑫ ⑬ ㉕ ㉖ ㉞ ㉟ ㊶				187123	187126	
		1	1			**Schemat C** (bez rys.)				187558	187564	
				1		**Schemat G** (bez rys.)				187555	187561	
1	2	2	4	1	2	**Karton klamka LM (projektu firmy HAUTAU)** ⑦ ⑧				**EV1**	**biały**	**brązowy**
										185176	185170	185173
							Osadzenie klamki	**Gr.**	**FH**	**EV1**	**C34**	
							400	180	1200-1800	184307	184310	
1	2	2	4	1	2	**Zasuwnica HS 300** ⑥	1000	210	1801-2100	184313	184316	
							1000	240	2101-2400	184319	184322	
							1000	270	2401-2700	184325	184328	
								Gr.	**FB**	**HAUTAU-S-Plus**		
								150	720-1500	184578		
1	2	2	4	1	2	**Pręt łączący** ③		200	1501-2000	184581		
								250	2001-2500	184584		
								323	2501-3235	184587		
						Sworzeń ryglujący (dod. ryglowanie 1 szt.), opcja				184815		
1	2	2	4	1	2	**Woreczek śruby** ㊱				190078		

Wskazówka: W wersji podwójnej wymagane są dodatkowe ograniczniki skrzydła

ATRIUM HS® 300, Gealan 8000

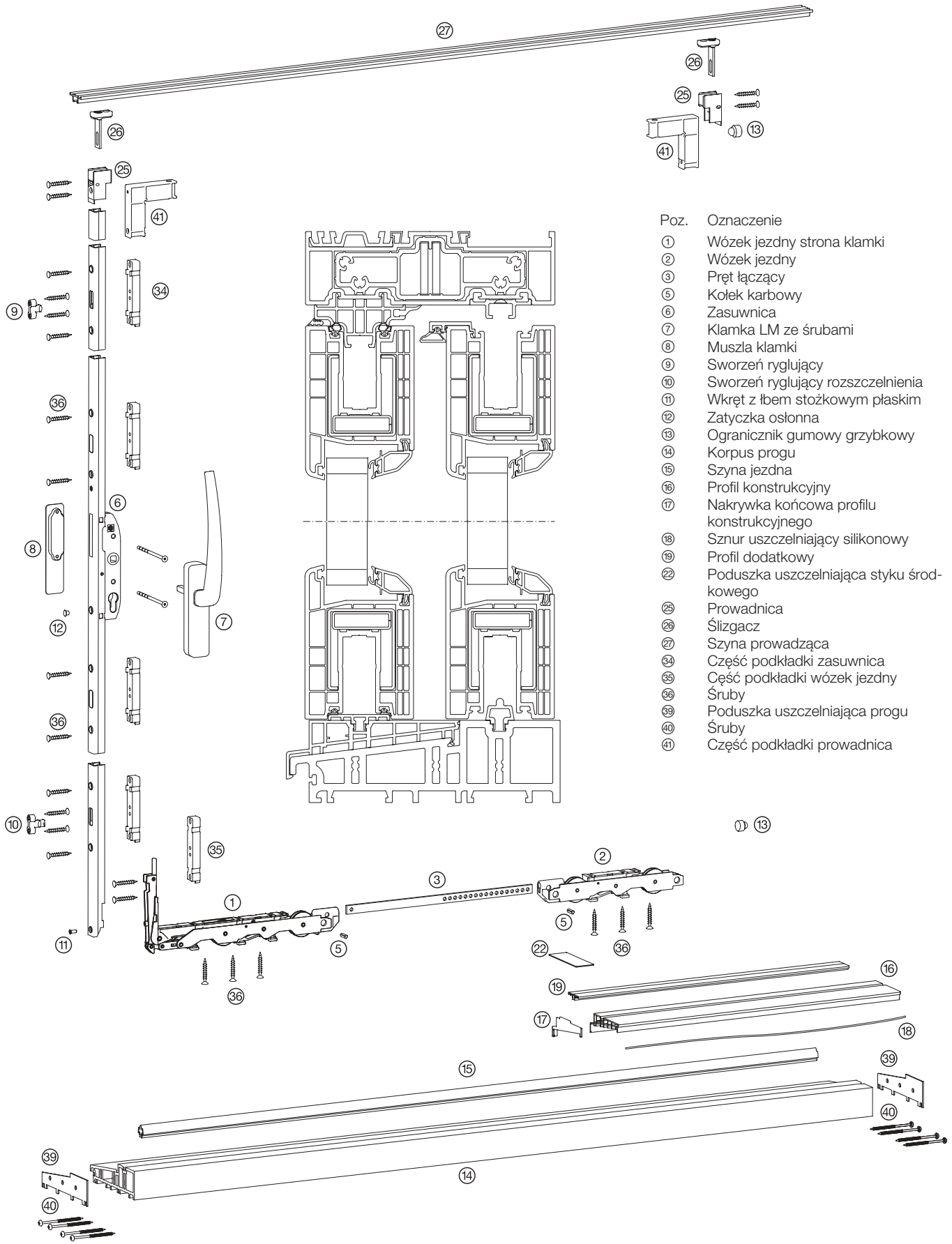

Poz.	Oznaczenie
①	Wózek jezdny strona klamki
②	Wózek jezdny
③	Pręt łączący
⑤	Kołek karbowy
⑥	Zasuwnica
⑦	Klamka LM ze śrubami
⑧	Muszla klamki
⑨	Sworzeń ryglujący
⑩	Sworzeń ryglujący rozszczelnienia
⑪	Wkręt z łbem stożkowym płaskim
⑫	Zatyczka osłonna
⑬	Ogranicznik gumowy grzybkowy
⑭	Korpus progu
⑮	Szyna jezdna
⑯	Profil konstrukcyjny
⑰	Nakrywka końcowa profilu konstrukcyjnego
⑱	Sznur uszczelniający silikonowy
⑲	Profil dodatkowy
㉒	Poduszka uszczelniająca styku środkowego
㉕	Prowadnica
㉖	Ślizgacz
㉗	Szyna prowadząca
㉞	Część podkładki zasuwnica
㉟	Część podkładki wózek jezdny
㊱	Śruby
㊴	Poduszka uszczelniająca progu
㊵	Śruby
㊶	Część podkładki prowadnica

ATRIUM HS® 300, Gealan 8000

Sztuk na schemat

A	C	G	Oznaczenie artykułu				Kod artykułu		
1	2	1	**Karton mechanizm napędowy HS 300** ① ②				184575		
			Woreczek akcesoria Gealan 8000				**biały**	**czarny**	
1		1	**Schemat A** ⑤ ⑨ ⑩ ⑪ ⑫ ⑬ ㉕ ㉖ ㉞ ㉟ ㊶				187135	187138	
	1		**Schemat C** (bez rys.)				187612	187615	
		1	**Schemat G** (bez rys.)				187606	187609	
1	2	1	**Karton klamka LM (projektu firmy HAUTAU)** ⑦ ⑧				**EV1**	**biały**	**brązowy**
							185176	185170	185173
				Osadzenie klamki	**Gr.**	**FH**	**EV1**	**C34**	
				409	180	1200-1800	184307	184310	
1	2	1	**Zasuwnica HS 300** ⑥	1009	210	1801-2100	184313	184316	
				1009	240	2101-2400	184319	184322	
				1009	270	2401-2700	184325	184328	
					L		**EV1**	**C34**	
					3000		189892	-	
					3500		189895	-	
1	1	1	**Szyna prowadząca 1** ㉗		4000		190656	-	
					4500		185667	-	
					5500		185670	-	
					6500		185673	185679	
					Gr.	**FB**	**HAUTAU-S-Plus**		
					150	720-1500	184578		
1	2	1	**Pręt łączący** ③		200	1501-2000	184581		
					250	2001-2500	184584		
					323	2501-3235	184587		
					L		**szary**		
					3000		198921		
					3500		198924		
1	1	1	**Korpus progu ThermoTop®** ⑭		4000		198927		
					4500		198930		
					5500		198933		
					6500		198936		
					L		**szary**		
1	2	1	**Profil konstrukcyjny PVC** ⑯		2000		206545		
					3500		201142		
					6500		202379		
					L		**szary**		
1	2	1	**Profil dodatkowy** ⑲		2000		206548		
					3500		202394		
			Woreczek akcesoria dla ThermoTop®				**szary**		
1		1	**Schemat A, G** ⑰ ㉒ ㊴ ㊵				202487		
	1		**Schemat C** (bez rys.)				202484		
					L		**EV1**		
					3000		189907		
					3500		189913		
1	1	1	**Szyna jezdna 23 (15 mm)** ⑮		4000		190351		
					4500		185317		
					5500		185320		
					6500		185323		
			Sworzeń ryglujący (dod. ryglowanie 1 szt.), opcja				184785		
1	2	1	**Woreczek śruby** ㊱				190069		
						2000	206551		
1	2	1	**Sznur uszczelniający silikonowy Ø 2 mm** ⑱			3500	206554		
						6500	206557		

Wskazówka: W wersji podwójnej wymagane są dodatkowe ograniczniki skrzydła

ATRIUM HS® 300, Inoutic

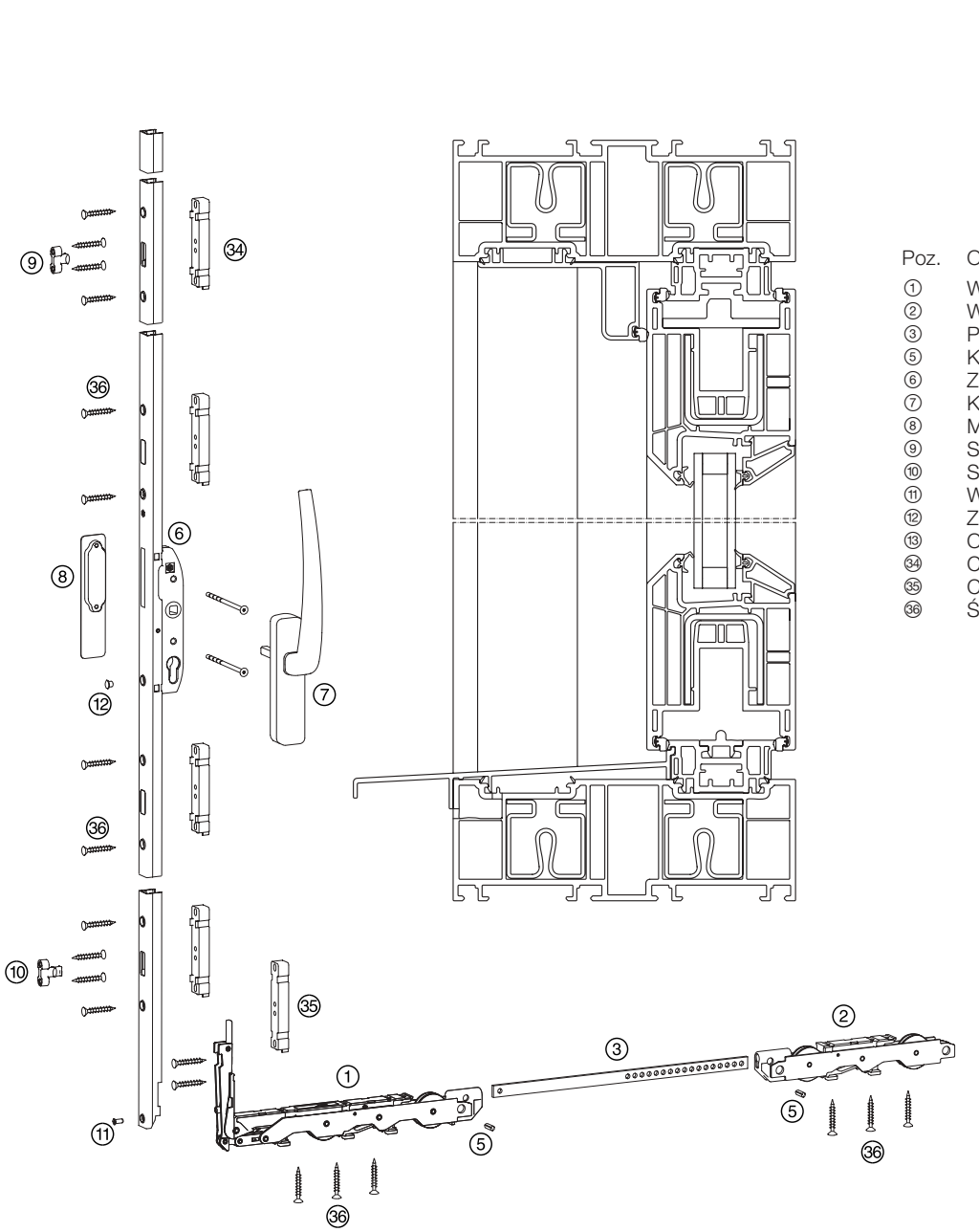

Poz.	Oznaczenie
①	Wózek jezdny strona klamki
②	Wózek jezdny
③	Pręt łączący
⑤	Kołek karbowy
⑥	Zasuwnica
⑦	Klamka LM ze śrubami
⑧	Muszla klamki
⑨	Sworzeń ryglujący
⑩	Sworzeń ryglujący rozszczelnienia
⑪	Wkręt z łbem stożkowym płaskim
⑫	Zatyczka osłonna
⑬	Ogranicznik gumowy grzybkowy
㉞	Część podkładki zasuwnica
㉟	Część podkładki wózek jezdny
㊱	Śruby

ATRIUM HS® 300, Inoutic

Sztuk na schemat											
A	**D**	**C**	**F**	**G**	**H**	**Oznaczenie artykułu**				**Kod artykułu**		
1	2	2	4	1	3	**Karton mechanizm napędowy HS 300** ① ②				184575		
						Woreczek akcesoria HS Inoutic						
1	2		2		2	**Schemat A** ⑤ ⑨ ⑩ ⑪ ⑫ ⑬ ㉞ ㉟				214323		
		1	1			**Schemat C** (bez rys.)				214326		
				1	1	**Schemat G** (bez rys.)				214329		
1	2	2	4	1	3	**Karton klamka LM (projektu firmy HAUTAU)** ⑦ ⑧				**EV1**	**biały**	**brązowy**
										185176	185170	185173
							Osadzenie klamki	**Gr.**	**FH**	**EV1**		
							405	180	1200-1800	184307		
1	2	2	4	1	3	**Zasuwnica HS 300** ⑥	1005	210	1801-2100	184313		
							1005	240	2101-2400	184319		
							1005	270	2401-2700	184325		
								Gr.	**FB**	**HAUTAU-S-Plus**		
								150	720-1500	184578		
1	2	2	4	1	3	**Pręt łączący** ③		200	1501-2000	184581		
								250	2001-2500	184584		
								323	2501-3235	184587		
	2		4		2	**Woreczek akcesoria ogranicznik skrzydła** (bez rys.)				**biały**	**czarny**	
										187480	187477	
						Sworzeń ryglujący (dod. ryglowanie 1 szt.), opcja				184767		
1	2	2	4	1	3	**Woreczek śruby** ㊱				207040		

Wskazówka: W wersji podwójnej wymagane są dodatkowe ograniczniki skrzydła

ATRIUM HS® 300, Profine PremiDoor

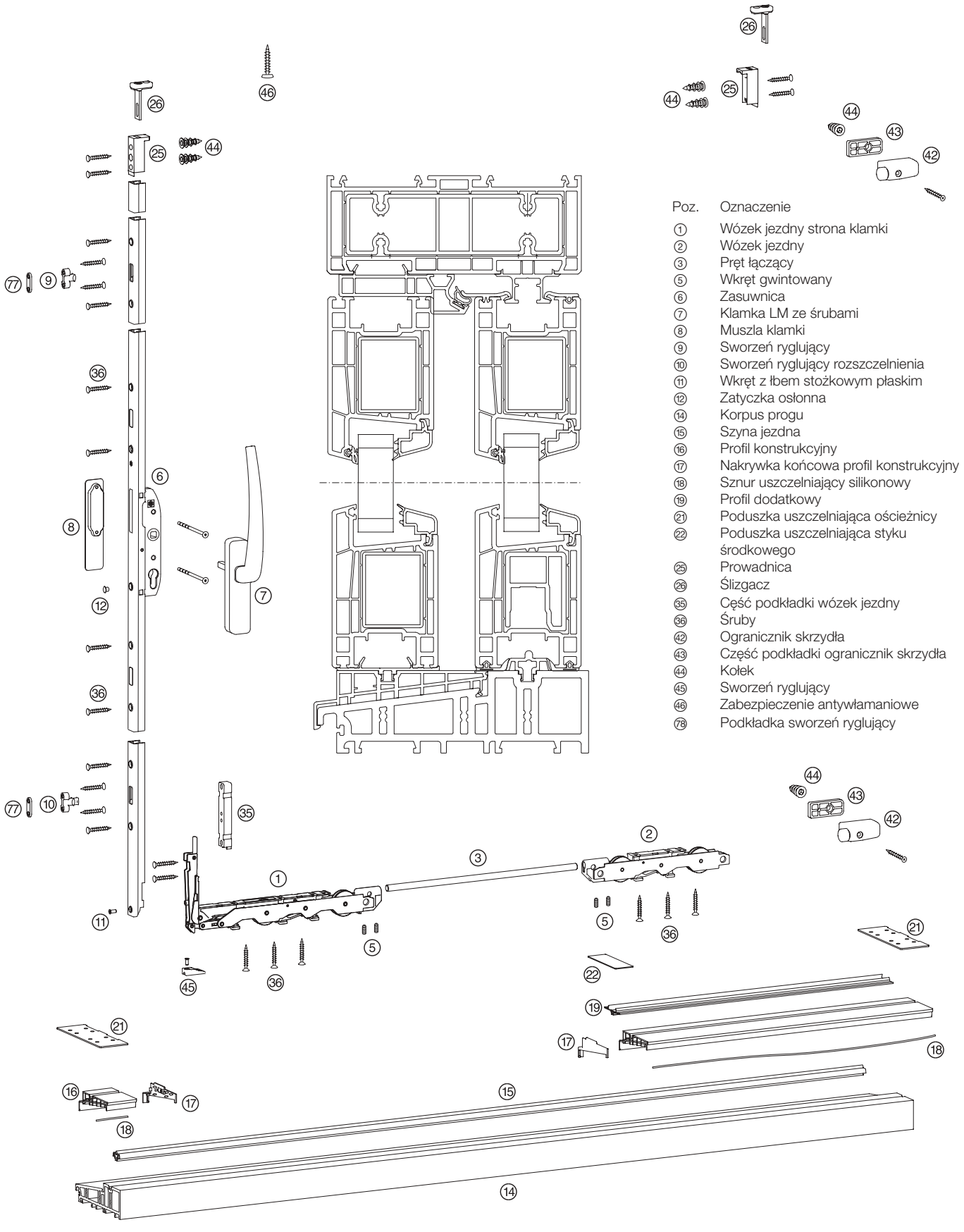

Poz.	Oznaczenie
①	Wózek jezdny strona klamki
②	Wózek jezdny
③	Pręt łączący
⑤	Wkręt gwintowany
⑥	Zasuwnica
⑦	Klamka LM ze śrubami
⑧	Muszla klamki
⑨	Sworzeń ryglujący
⑩	Sworzeń ryglujący rozszczelnienia
⑪	Wkręt z łbem stożkowym płaskim
⑫	Zatyczka osłonna
⑭	Korpus progu
⑮	Szyna jezdna
⑯	Profil konstrukcyjny
⑰	Nakrywka końcowa profil konstrukcyjny
⑱	Sznur uszczelniający silikonowy
⑲	Profil dodatkowy
㉑	Poduszka uszczelniająca ościeżnicy
㉒	Poduszka uszczelniająca styku środkowego
㉕	Prowadnica
㉖	Ślizgacz
㉟	Część podkładki wózek jezdny
㊱	Śruby
㊷	Ogranicznik skrzydła
㊸	Część podkładki ogranicznik skrzydła
㊹	Kołek
㊺	Sworzeń ryglujący
㊻	Zabezpieczenie antywłamaniowe
㊽	Podkładka sworzeń ryglujący

ATRIUM HS® 300, Profine PremiDoor

Sztuk na schemat A	D	C	F	K	Oznaczenie artykułu				Kod artykułu		
1	2	2	4	2	**Karton mechanizm napędowy HS 300** ① ②				184575		
					Woreczek akcesoria Profine				**biały**	**czarny**	
1				2	**Schemat A, K** ⑤ ⑨ ⑩ ⑪ ⑫ ㉕ ㉖ ㉟ ㊷ ㊸ ㊹ ㊻ ㊼				187144	187147	
	1				**Schemat D**				187930	187945	
		1			**Schemat C**				187933	187948	
			1		**Schemat F**				187936	187951	
1	2	2	4	2	**Karton klamka LM (projektu firmy HAUTAU)** ⑦ ⑧				**EV1**	**biały**	**brązowy**
									185176	185170	185173
						Osadzenie klamki	**Gr.**	**FH**	**EV1**	**C34**	
						406	180	1200-1800	184307	184310	
1	2	2	4	2	**Zasuwnica HS 300** ⑥	1006	210	1801-2100	184313	184316	
						1006	240	2101-2400	184319	184322	
						1006	270	2401-2700	184325	184328	
							Gr.	**FB**	**HAUTAU-S-Plus**		
							150	720-1500	111446		
1	2	2	4	2	**Pręt łączący, okrągły** ③		200	1501-2000	111455		
							250	2001-2500	188708		
							323	2501-3235	188711		
							L		**szary**		
							3000		198921		
							3500		198924		
1	1	1	1	1	**Korpus progu**		4000		198927		
					ThermoTop® ⑭		4500		198930		
							5500		198933		
							6500		198936		
							L		**szary**		
1	1	2	1	1	**Profil konstrukcyjny PVC** ⑯		2000		206545		
							3500		201142		
							6500		202379		
							L		**szary**		
1	-	1	1	1	**Profil dodatkowy** ⑲		2000		212560		
							3500		212563		
					Woreczek akcesoria dla ThermoTop®				**szary**		
				1	**Schemat A, K** ⑰ ⑳ ㉑ ㉒				212959		
		1			**Schemat C, G** (bez rys.)				212962		
1				1	**Schemat D, F** (bez rys.)				202482		
							L		**EV1**		
							3000		212506		
							3500		212509		
1	1	1	1	1	**Szyna jezdna 30 (13,5 mm)** ⑮		4000		212512		
							4500		212515		
							5500		212518		
							6500		212521		
							L		**EV1**		
							3000		212542		
							3500		212545		
1	1	1	1	1	**Szyna jezdna 31 (5,5 mm)** opcja		4000		212548		
					Dla wykonania bez barier		4500		212551		
					Części podkładki wózka jezdnego patrz strona 61		5500		212554		
							6500		212557		
					Sworzeń ryglujący (dodatk. ryglowanie 1 szt.), opcja ⑨ ㊼				212971		
1	2	2	4	2	**Woreczek śruby** ㊱				189493		
							2000		206551		
1	1	2	2	1	**Sznur uszczelniający silikonowy Ø 2 mm** ⑱		3500		206554		
							6500		206557		

Wskazówka: W wersji podwójnej wymagane są dodatkowe ograniczniki skrzydła

ATRIUM HS® 300, Profine PremiDoor,

Schemat G

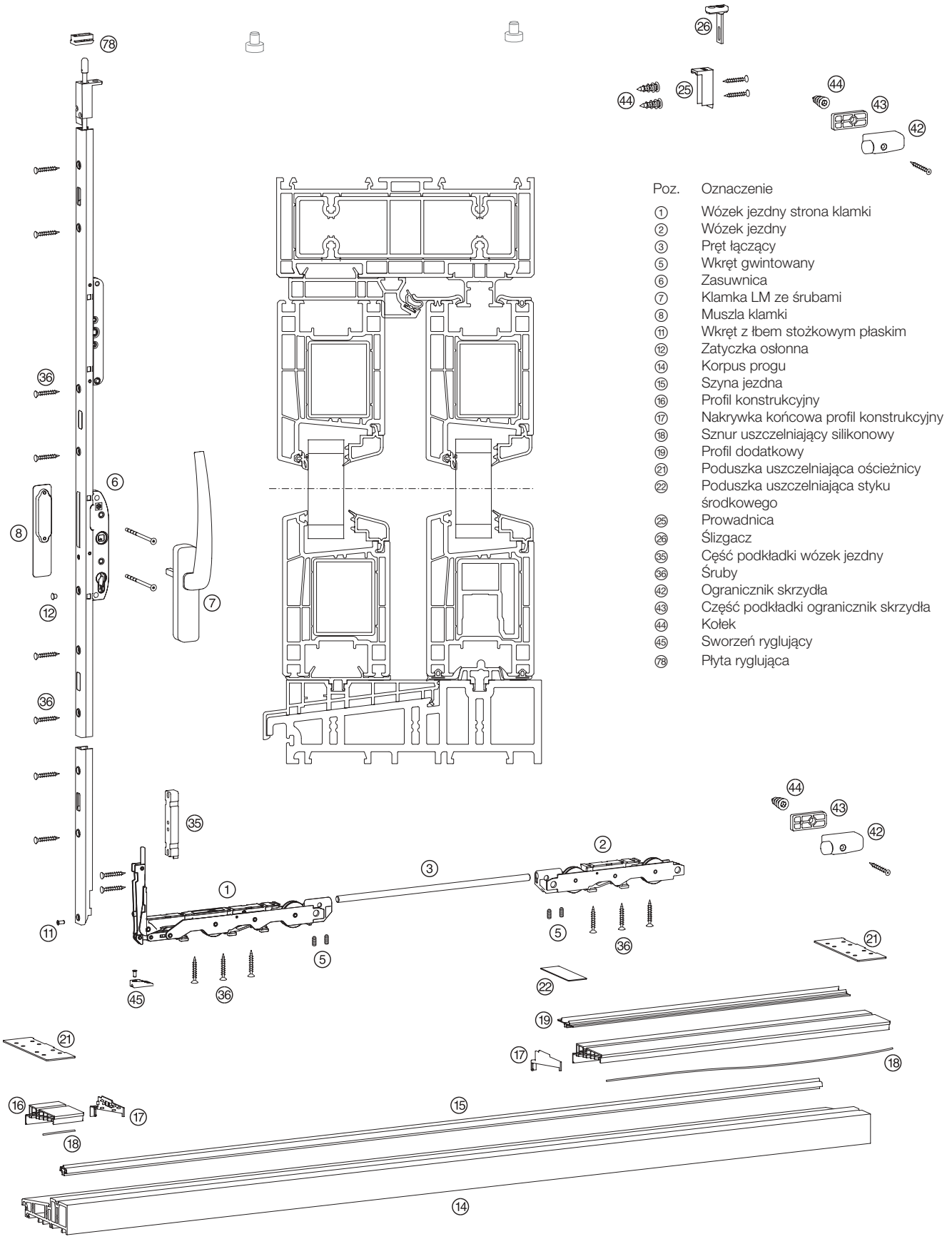

Poz.	Oznaczenie
①	Wózek jezdny strona klamki
②	Wózek jezdny
③	Pręt łączący
⑤	Wkręt gwintowany
⑥	Zasuwnica
⑦	Klamka LM ze śrubami
⑧	Muszla klamki
⑪	Wkręt z łbem stożkowym płaskim
⑫	Zatyczka osłonna
⑭	Korpus progu
⑮	Szyna jezdna
⑯	Profil konstrukcyjny
⑰	Nakrywka końcowa profil konstrukcyjny
⑱	Sznur uszczelniający silikonowy
⑲	Profil dodatkowy
㉑	Poduszka uszczelniająca ościeżnicy
㉒	Poduszka uszczelniająca styku środkowego
㉕	Prowadnica
㉖	Ślizgacz
㉟	Część podkładki wózek jezdny
㊱	Śruby
㊷	Ogranicznik skrzydła
㊸	Część podkładki ogranicznik skrzydła
㊹	Kołek
㊺	Sworzeń ryglujący
㉘	Płyta ryglująca

ATRIUM HS® 300, Profine PremiDoor,
Schemat G

Sztuk na schemat

G	Oznaczenie artykułu				Kod artykułu		
1	**Karton mechanizm napędowy HS 300** ① ②				184575		
1	**Woreczek akcesoria Profine** **Schemat G** ⑤ ⑪ ⑫ ㉕ ㉖ ㉟ ㊷ ㊸ ㊹ ㊺ ㊽				**biały** 187939	**czarny** 187954	
1	**Karton klamka LM (projektu firmy HAUTAU)** ⑦ ⑧				**EV1** 185176	**biały** 185170	**brązowy** 185173
1	**Zasuwnica HS 300** ⑥	**Osadzenie klamki** 406 1006 1006 1006	**Gr.** 180 210 240 270	**FH** 1200-1800 1801-2100 2101-2400 2401-2700	**EV1** 212944 212947 212950 212953		
1	**Pręt łączący, okrągły** ③		**Gr.** 150 200 250 323	**FB** 720-1500 1501-2000 2001-2500 2501-3235	**HAUTAU-S-Plus** 111446 111455 188708 188711		
1	**Korpus progu** **ThermoTop®** ⑭		**L** 3000 3500 4000 4500 5500 6500		**szary** 198921 198924 198927 198930 198933 198936		
2	**Profil konstrukcyjny PVC** ⑯		**L** 2000 3500 6500		**szary** 206545 201142 202379		
2	**Profil dodatkowy** ⑲		**L** 2000 3500		**szary** 212560 212563		
1	**Woreczek akcesoria dla ThermoTop®** **Schemat C, G** ⑰ ⑳ ㉑ ㉒				**szary** 212962		
1	**Szyna jezdna 30 (13,5 mm)** ⑮ Dla wykonania bez barier Części podkładki wózka jezdnego patrz strona 61		**L** 3000 3500 4000 4500 5500 6500		**EV1** 212542 212545 212548 212551 212554 212557		
1	**Woreczek śruby** ㊱ ㊹				189493		
1	**Sznur uszczelniający silikonowy Ø 2 mm** ⑱		2000 3500 6500		206551 206554 206557		
1	**Płyta ryglująca** ㊽				212956		
2	**Ślizgacz prowadzący**				Profine artykuł 9B59		

Wskazówka: W wersji podwójnej wymagane są dodatkowe ograniczniki skrzydła

ATRIUM HS® 300, Profine PremiDoor

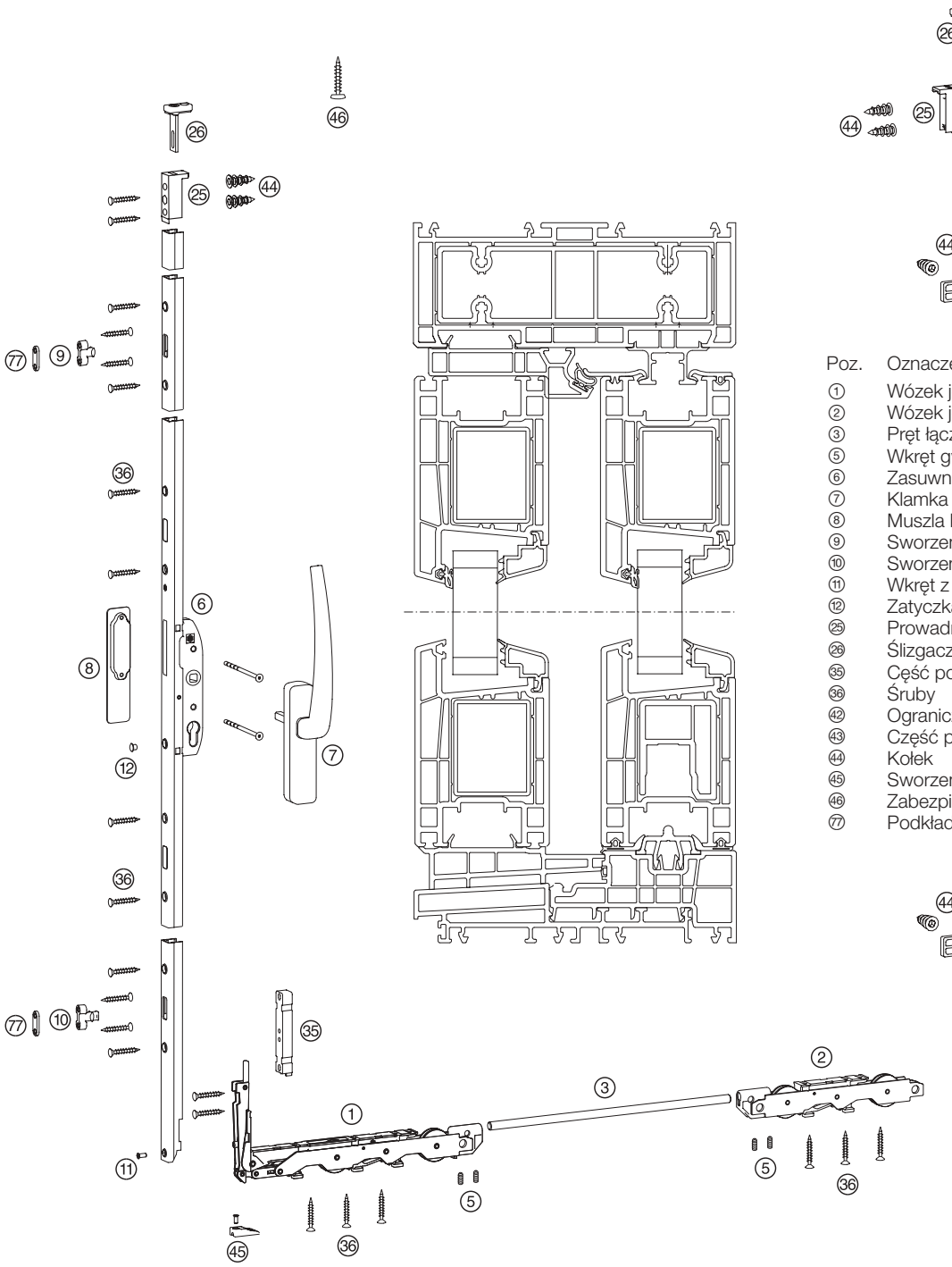

Poz.	Oznaczenie
①	Wózek jezdny strona klamki
②	Wózek jezdny
③	Pręt łączący
⑤	Wkręt gwintowany
⑥	Zasuwnica
⑦	Klamka LM ze śrubami
⑧	Muszla klamki
⑨	Sworzeń ryglujący
⑩	Sworzeń ryglujący rozszczelnienia
⑪	Wkręt z łbem stożkowym płaskim
⑫	Zatyczka osłonna
㉕	Prowadnica
㉖	Ślizgacz
㉟	Część podkładki wózek jezdny
㊱	Śruby
㊷	Ogranicznik skrzydła
㊸	Część podkładki ogranicznik skrzydła
㊹	Kołek
㊺	Sworzeń ryglujący
㊻	Zabezpieczenie antywłamaniowe
㊼	Podkładka sworzeń ryglujący

ATRIUM HS® 300, Profine PremiDoor

Sztuk na schemat A	D	C	F	K	Oznaczenie artykułu				Kod artykułu		
1	2	2	4	2	**Karton mechanizm napędowy HS 300** ① ②				184575		
					Woreczek akcesoria Profine				**biały**	**czarny**	
1				2	**Schemat A, K** ⑤ ⑨ ⑩ ⑪ ⑫ ㉕ ㉖ ㉟ ㊷ ㊸ ㊹ ㊻ ㊼					187144	187147
	1				**Schemat D**				187930	187945	
		1			**Schemat C**				187933	187948	
			1		**Schemat F**				187936	187951	
1	2	2	4	2	**Karton klamka LM (projektu firmy HAUTAU)** ⑦ ⑧				**EV1**	**biały**	**brązowy**
									185176	185170	185173
						Osadzenie klamki	**Gr.**	**FH**	**EV1**	**C34**	
						406	180	1200-1800	184307	184310	
1	2	2	4	2	**Zasuwnica HS 300** ⑥	1006	210	1801-2100	184313	184316	
						1006	240	2101-2400	184319	184322	
						1006	270	2401-2700	184325	184328	
							Gr.	**FB**	**HAUTAU-S-Plus**		
							150	720-1500	111446		
1	2	2	4	2	**Pręt łączący, okrągły** ③		200	1501-2000	111455		
							250	2001-2500	188708		
							323	2501-3235	188711		
					Sworzeń ryglujący (dodatk. ryglowanie 1 szt.), opcja ⑨ ㊼				189481		
1	2	2	4	2	**Woreczek śruby** ㊱ ㊹				189493		

Wskazówka: W wersji podwójnej wymagane są dodatkowe ograniczniki skrzydła

ATRIUM HS® 300, Profine PremiDoor,

Schemat G

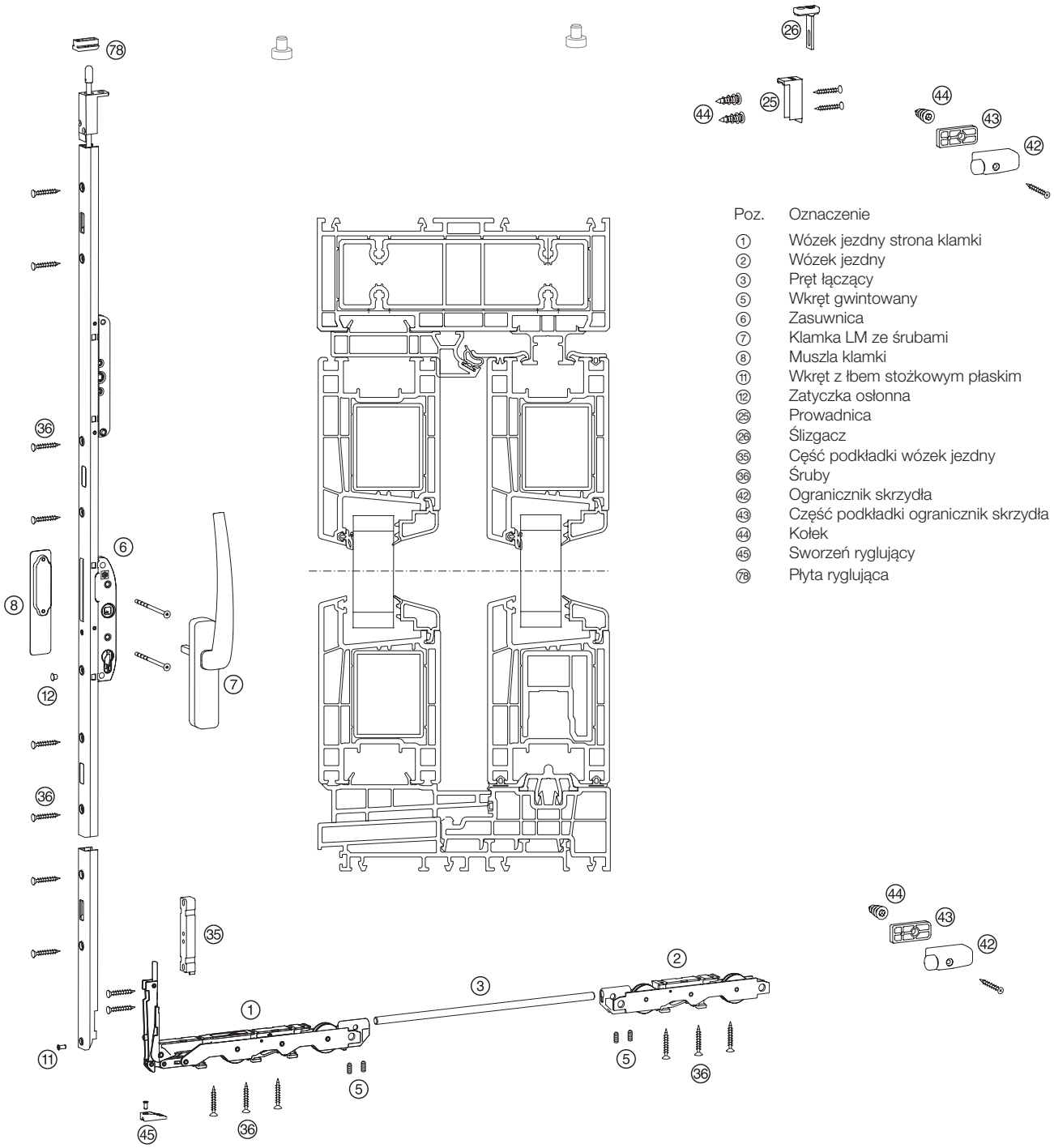

Poz.	Oznaczenie
①	Wózek jezdny strona klamki
②	Wózek jezdny
③	Pręt łączący
⑤	Wkręt gwintowany
⑥	Zasuwnica
⑦	Klamka LM ze śrubami
⑧	Muszla klamki
⑪	Wkręt z łbem stożkowym płaskim
⑫	Zatyczka osłonna
㉕	Prowadnica
㉖	Ślizgacz
㉟	Część podkładki wózek jezdny
㊱	Śruby
㊷	Ogranicznik skrzydła
㊸	Część podkładki ogranicznik skrzydła
㊹	Kołek
㊺	Sworzeń ryglujący
㉘	Płyta ryglująca

ATRIUM HS® 300, Profine PremiDoor,
Schemat G

Sztuk na schemat

G	Oznaczenie artykułu				Kod artykułu		
1	**Karton mechanizm napędowy HS 300** ① ②				184575		
1	**Woreczek akcesoria Profine** **Schemat G** ⑤ ⑪ ⑫ ㉕ ㉖ ㉟ ㊷ ㊸ ㊹ ㊺ ㉘				**biały** 187939	**czarny** 187954	
1	**Karton klamka LM (projektu firmy HAUTAU)** ⑦ ⑧				**EV1** 185176	**biały** 185170	**brązowy** 185173
1	**Zasuwnica HS 300** ⑥	**Osadzenie klamki** 406 1006 1006 1006	**Gr.** 180 210 240 270	**FH** 1200-1800 1801-2100 2101-2400 2401-2700	**EV1** 212944 212947 212950 212953		
1	**Pręt łączący, okrągły** ③		**Gr.** 150 200 250 323	**FB** 720-1500 1501-2000 2001-2500 2501-3235	**HAUTAU-S-Plus** 111446 111455 188708 188711		
1	**Woreczek śruby** ㊱ ㊹				189493		
1	**Płyta ryglująca** ㉘				212956		

Wskazówka: W wersji podwójnej wymagane są dodatkowe ograniczniki skrzydła

ATRIUM HS® 300, Rehau Brillant Design HS

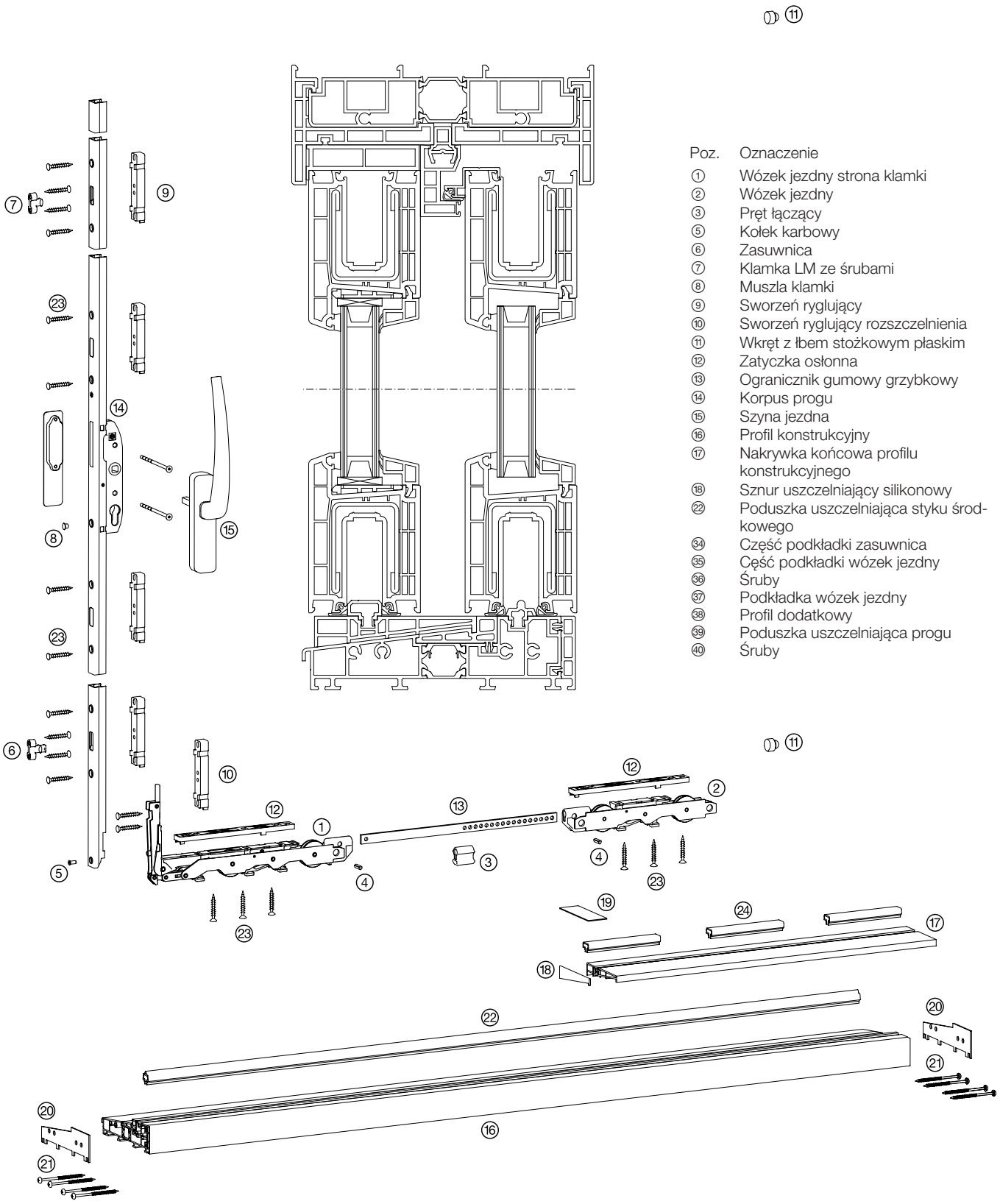

Poz.	Oznaczenie
①	Wózek jezdny strona klamki
②	Wózek jezdny
③	Pręt łączący
⑤	Kołek karbowy
⑥	Zasuwnica
⑦	Klamka LM ze śrubami
⑧	Muszla klamki
⑨	Sworzeń ryglujący
⑩	Sworzeń ryglujący rozszczelnienia
⑪	Wkręt z łbem stożkowym płaskim
⑫	Zatyczka osłonna
⑬	Ogranicznik gumowy grzybkowy
⑭	Korpus progu
⑮	Szyna jezdna
⑯	Profil konstrukcyjny
⑰	Nakrywka końcowa profilu konstrukcyjnego
⑱	Sznur uszczelniający silikonowy
㉒	Poduszka uszczelniająca styku środkowego
㉞	Część podkładki zasuwnica
㉟	Część podkładki wózek jezdny
㊱	Śruby
㊲	Podkładka wózek jezdny
㊳	Profil dodatkowy
㊴	Poduszka uszczelniająca progu
㊵	Śruby

ATRIUM HS® 300, Rehau Brillant Design HS

Sztuk na schemat

A	C	G	Oznaczenie artykułu				Kod artykułu		
1	2	1	**Karton mechanizm napędowy HS 300** ① ②				184575		
			Woreczek akcesoria Rehau Brillant Design HS						
1			**Schemat A** ⑤ ⑨ ⑩ ⑪ ⑫ ⑬ ㉞ ㉟ ㊲ ㊳				187624		
	1		**Schemat C** (bez rys.)				187630		
		1	**Schemat G** (bez rys.)				187627		
1	2	1	**Karton klamka LM (projektu firmy HAUTAU)** ⑦ ⑧				**EV1** 185176	**biały** 185170	**brązowy** 185173
				Osadzenie klamki	**Gr.**	**FH**	**EV1**	**C34**	
				403	180	1200-1800	184307	184310	
1	2	1	**Zasuwnica HS 300** ⑥	1003	210	1801-2100	184313	184316	
				1003	240	2101-2400	184319	184322	
				1003	270	2401-2700	184325	184328	
					Gr.	**FB**	**HAUTAU-S-Plus**		
					150	720-1500	184578		
1	2	1	**Pręt łączący** ③		200	1501-2000	184581		
					250	2001-2500	184584		
					323	2501-3235	184587		
					L		**szary**		
					3000		198921		
					3500		198924		
1	1	1	**Korpus progu ThermoTop®** ⑭		4000		198927		
					4500		198930		
					5500		198933		
					6500		198936		
					L		**szary**		
1	2	1	**Profil konstrukcyjny PVC** ⑯		2000		206545		
					3500		201142		
					6500		202379		
			Woreczek akcesoria dla ThermoTop®				**szary**		
1		1	**Schemat A** ⑰ ㉒ ㊴ ㊵				202496		
	1		**Schemat C** (bez rys.)				202499		
					L		**EV1**		
					3000		191305		
					3500		191308		
1	1	1	**Szyna jezdna 28 (10 mm)** ⑮		4000		191311		
					4500		191314		
					5500		191317		
					6500		191320		
			Sworzeń ryglujący (dod. ryglowanie 1 szt.), opcja				186699		
1	2	1	**Woreczek śruby** ㊱				190072		
					2000		206551		
1	2	1	**Sznur uszczelniający silikonowy Ø 2 mm** ⑱		3500		206554		
					6500		206557		

Wskazówka: W wersji podwójnej wymagane są dodatkowe ograniczniki skrzydła

ATRIUM HS® 300, Salamander ID

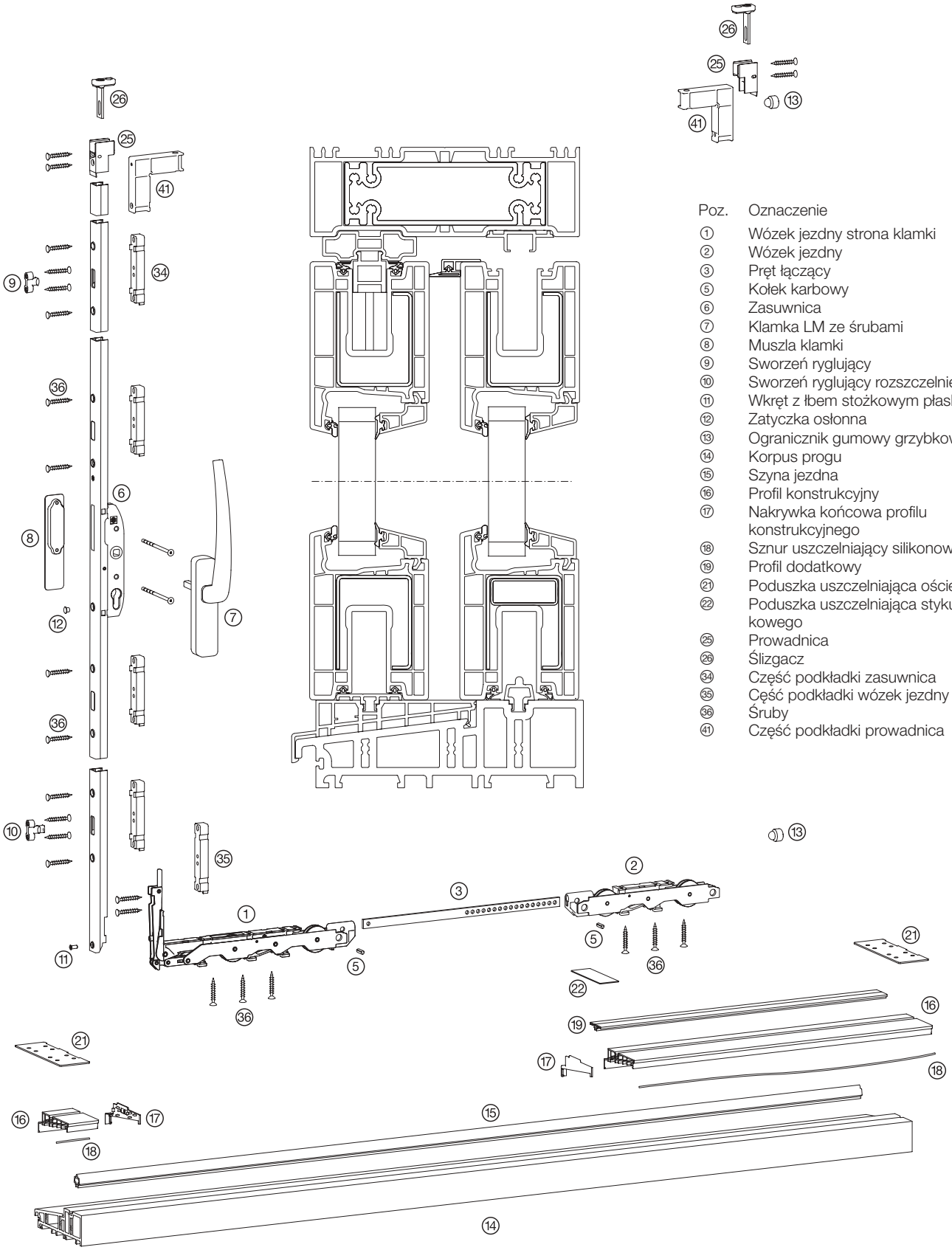

Poz.	Oznaczenie
①	Wózek jezdny strona klamki
②	Wózek jezdny
③	Pręt łączący
⑤	Kołek karbowy
⑥	Zasuwnica
⑦	Klamka LM ze śrubami
⑧	Muszla klamki
⑨	Sworzeń ryglujący
⑩	Sworzeń ryglujący rozszczelnienia
⑪	Wkręt z łbem stożkowym płaskim
⑫	Zatyczka osłonna
⑬	Ogranicznik gumowy grzybkowy
⑭	Korpus progu
⑮	Szyna jezdna
⑯	Profil konstrukcyjny
⑰	Nakrywka końcowa profilu konstrukcyjnego
⑱	Sznur uszczelniający silikonowy
⑲	Profil dodatkowy
㉑	Poduszka uszczelniająca ościeżnicy
㉒	Poduszka uszczelniająca styku środkowego
㉕	Prowadnica
㉖	Ślizgacz
㉞	Część podkładki zasuwnica
㉟	Część podkładki wózek jezdny
㊱	Śruby
㊶	Część podkładki prowadnica

ATRIUM HS® 300, Salamander ID

Sztuk na schemat

A	C	K	Oznaczenie artykułu				Kod artykułu		
1	2	2	**Karton mechanizm napędowy HS 300** ① ②				184575		
			Woreczek akcesoria Salamander				**biały**	**czarny**	
1		2	**Schemat A** ⑤ ⑨ ⑩ ⑪ ⑫ ⑬ ㉕ ㉖ ㉞ ㉟				187156	187159	
	1		**Schemat C** (bez rys.)				187498	187501	
1	2	2	**Karton klamka LM (projektu firmy HAUTAU)** ⑦ ⑧				**EV1**	**biały**	**brązowy**
							185176	185170	185173
				Osadzenie klamki	**Gr.**	**FH**	**EV1**	**C34**	
				409,5	180	1200-1800	184307	184310	
1	2	2	**Zasuwnica HS 300** ⑥	1009,5	210	1801-2100	184313	184316	
				1009,5	240	2101-2400	184319	184322	
				1009,5	270	2401-2700	184325	184328	
					Gr.	**FB**	**HAUTAU-S-Plus**		
					150	720-1500	184578		
1	2	2	**Pręt łączący** ③		200	1501-2000	184581		
					250	2001-2500	184584		
					323	2501-3235	184587		
					L		**szary**		
					3000		198921		
					3500		198924		
1	1	1	**Korpus progu ThermoTop®** ⑭		4000		198927		
					4500		198930		
					5500		198933		
					6500		198936		
					L		**szary**		
1	2	1	**Profil konstrukcyjny PVC** ⑯		2000		206545		
					3500		201142		
					6500		202379		
					L		**szary**		
1	1	1	**Profil dodatkowy** ⑲		2000		206548		
					3500		202394		
			Woreczek akcesoria dla ThermoTop®				**szary**		
1			**Schemat A,** ⑰ ㉑ ㉒				202511		
	1	1	**Schemat C, K** (bez rys.)				202508		
					L		**EV1**		
					3000		189907		
					3500		189913		
			Szyna jezdna 23 (15 mm) ⑮		4000		190351		
1	1	1			4500		185317		
					5500		185320		
					6500		185323		
			Sworzeń ryglujący (dod. ryglowanie 1 szt.), opcja				184809		
1	2	2	**Woreczek śruby** ㊱				190069		
						2000	206551		
1	2	1	**Sznur uszczelniający silikonowy Ø 2 mm** ⑱			3500	206554		
						6500	206557		

Wskazówka: W wersji podwójnej wymagane są dodatkowe ograniczniki skrzydła

ATRIUM HS® 300, Schüco Corona CT 70

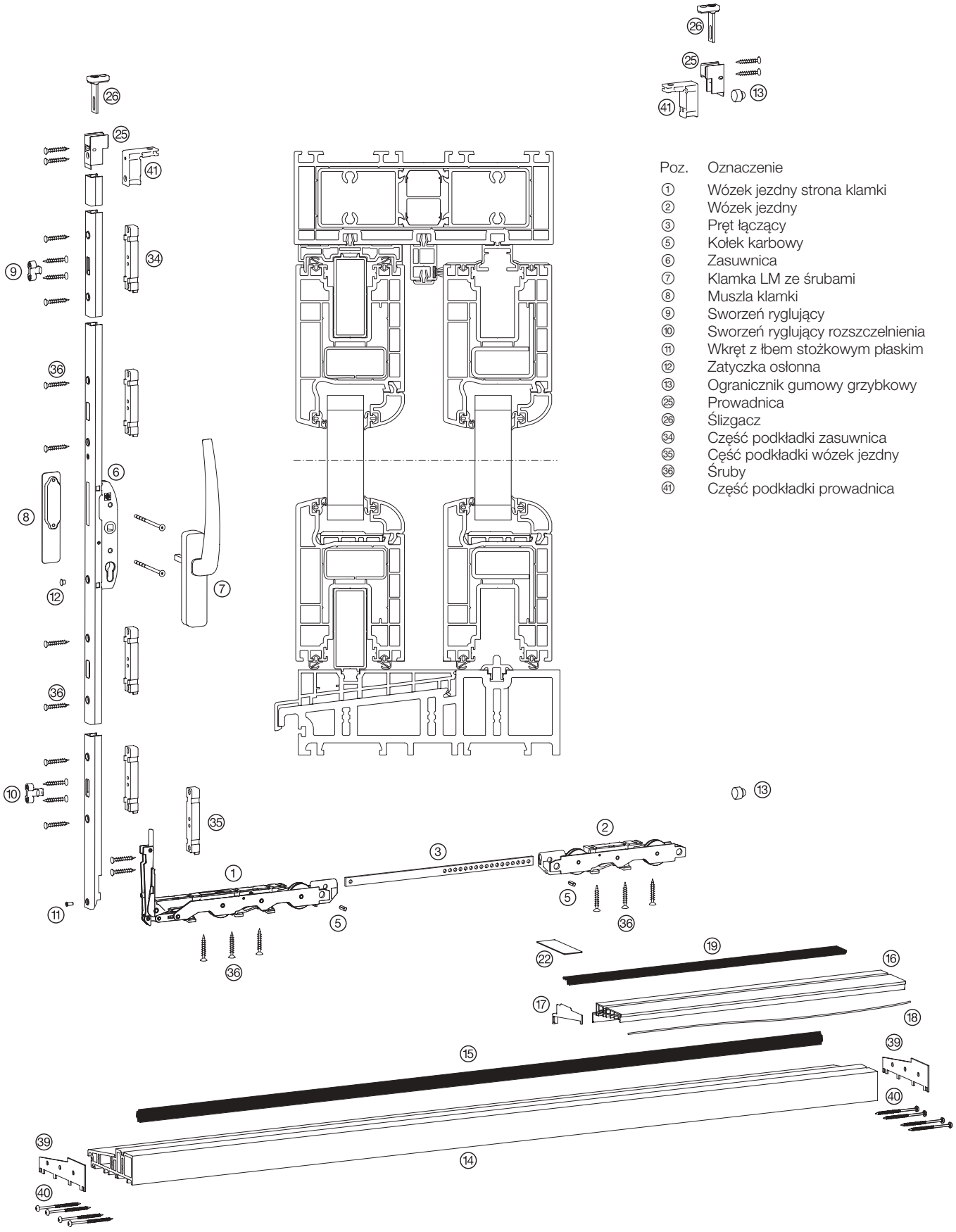

Poz.	Oznaczenie
①	Wózek jezdny strona klamki
②	Wózek jezdny
③	Pręt łączący
⑤	Kołek karbowy
⑥	Zasuwnica
⑦	Klamka LM ze śrubami
⑧	Muszla klamki
⑨	Sworzeń ryglujący
⑩	Sworzeń ryglujący rozszczelnienia
⑪	Wkręt z łbem stożkowym płaskim
⑫	Zatyczka osłonna
⑬	Ogranicznik gumowy grzybkowy
㉕	Prowadnica
㉖	Ślizgacz
㉞	Część podkładki zasuwnica
㉟	Część podkładki wózek jezdny
㊱	Śruby
㊶	Część podkładki prowadnica

ATRIUM HS® 300, Schüco Corona CT 70

Sztuk na schemat A	D	C	F	G	K	Oznaczenie artykułu			Kod artykułu		
1	2	2	4	1	2	**Karton mechanizm napędowy HS 300** ① ②			184575		
						Woreczek akcesoria Schüco Corona CT 70			**biały**	**czarny**	
1	2		2		2	**Schemat A** ⑤ ⑨ ⑩ ⑪ ⑫ ⑬ ㉕ ㉖ ㉞ ㉟ ㊶			187123	187126	
		1	1			**Schemat C** (bez rys.)			187558	187564	
				1		**Schemat G** (bez rys.)			187555	187561	
1	2	2	4	1	2	**Karton klamka LM (projektu firmy HAUTAU)** ⑦ ⑧			**EV1**	**biały**	**brązowy**
									185176	185170	185173
							Osadzenie klamki	**Gr.**	**FH**	**EV1**	**C34**
							400	180	1200-1800	184307	184310
1	2	2	4	1	2	**Zasuwnica HS 300** ⑥	1000	210	1801-2100	184313	184316
							1000	240	2101-2400	184319	184322
							1000	270	2401-2700	184325	184328
								Gr.	**FB**	**HAUTAU-S-Plus**	
								150	720-1500	184578	
1	2	2	4	1	2	**Pręt łączący** ③		200	1501-2000	184581	
								250	2001-2500	184584	
								323	2501-3235	184587	
						Sworzeń ryglujący (dod. ryglowanie 1 szt.), opcja				184815	
1	2	2	4	1	2	**Woreczek śruby** ㊱				190078	

Wskazówka: W wersji podwójnej wymagane są dodatkowe ograniczniki skrzydła

ATRIUM HS® 300, Thyssen HST

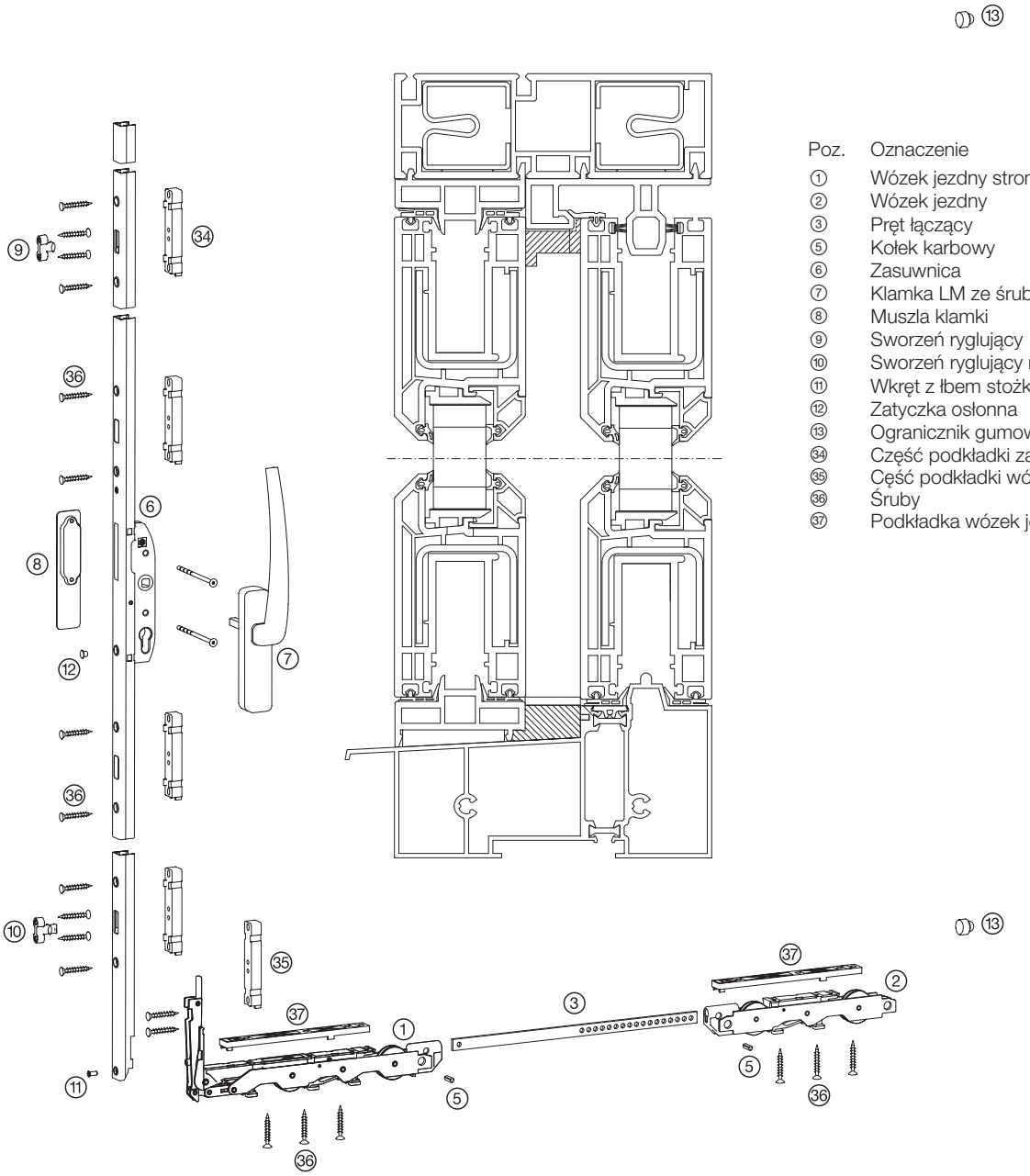

Poz.	Oznaczenie
①	Wózek jezdny strona klamki
②	Wózek jezdny
③	Pręt łączący
⑤	Kołek karbowy
⑥	Zasuwnica
⑦	Klamka LM ze śrubami
⑧	Muszla klamki
⑨	Sworzeń ryglujący
⑩	Sworzeń ryglujący rozszczelnienia
⑪	Wkręt z łbem stożkowym płaskim
⑫	Zatyczka osłonna
⑬	Ogranicznik gumowy grzybkowy
㉞	Część podkładki zasuwnica
㉟	Część podkładki wózek jezdny
㊱	Śruby
㊲	Podkładka wózek jezdny

HAUTAU

ATRIUM HS® 300, Thyssen HST

Sztuk na schemat

A	D	C	F	G	H	K	Oznaczenie artykułu	Kod artykułu
1	2	2	4	1	3	2	**Karton mechanizm napędowy HS 300** ① ②	184575
							Woreczek akcesoria Thyssen HST	
1	2		2		2	2	**Schemat A** ⑤ ⑨ ⑩ ⑪ ⑫ ⑬ ㉞ ㉟ ㊲	187114
		1	1				**Schemat C** (bez rys.)	187570
				1	1		**Schemat G** (bez rys.)	187567
1	2	2	4	1	3	2	**Karton klamka LM (projektu firmy HAUTAU)** ⑦ ⑧	**EV1** 185176 **biały** 185170 **brązowy** 185173
1	2	2	4	1	3	2	**Zasuwnica HS 300** ⑥ — **Osadzenie klamki** / **Gr.** / **FH**	**EV1** / **C34**
							407 / 180 / 1200-1800	184307 / 184310
							1007 / 210 / 1801-2100	184313 / 184316
							1007 / 240 / 2101-2400	184319 / 184322
							1007 / 270 / 2401-2700	184325 / 184328
1	2	2	4	1	3	2	**Pręt łączący** ③ — **Gr.** / **FB**	**HAUTAU-S-Plus**
							150 / 720-1500	184578
							200 / 1501-2000	184581
							250 / 2001-2500	184584
							323 / 2501-3235	184587
							Sworzeń ryglujący (dod. ryglowanie 1 szt.), opcja	184779
			4		2		**Woreczek akcesoria ogranicznik**	**biały** 187480 **czarny** 187477
1	2	2	4	1	3	2	**Woreczek śruby** ㊱	190081

Wskazówka: W wersji podwójnej wymagane są dodatkowe ograniczniki skrzydła

ATRIUM HS® 300, Veka Softline 70

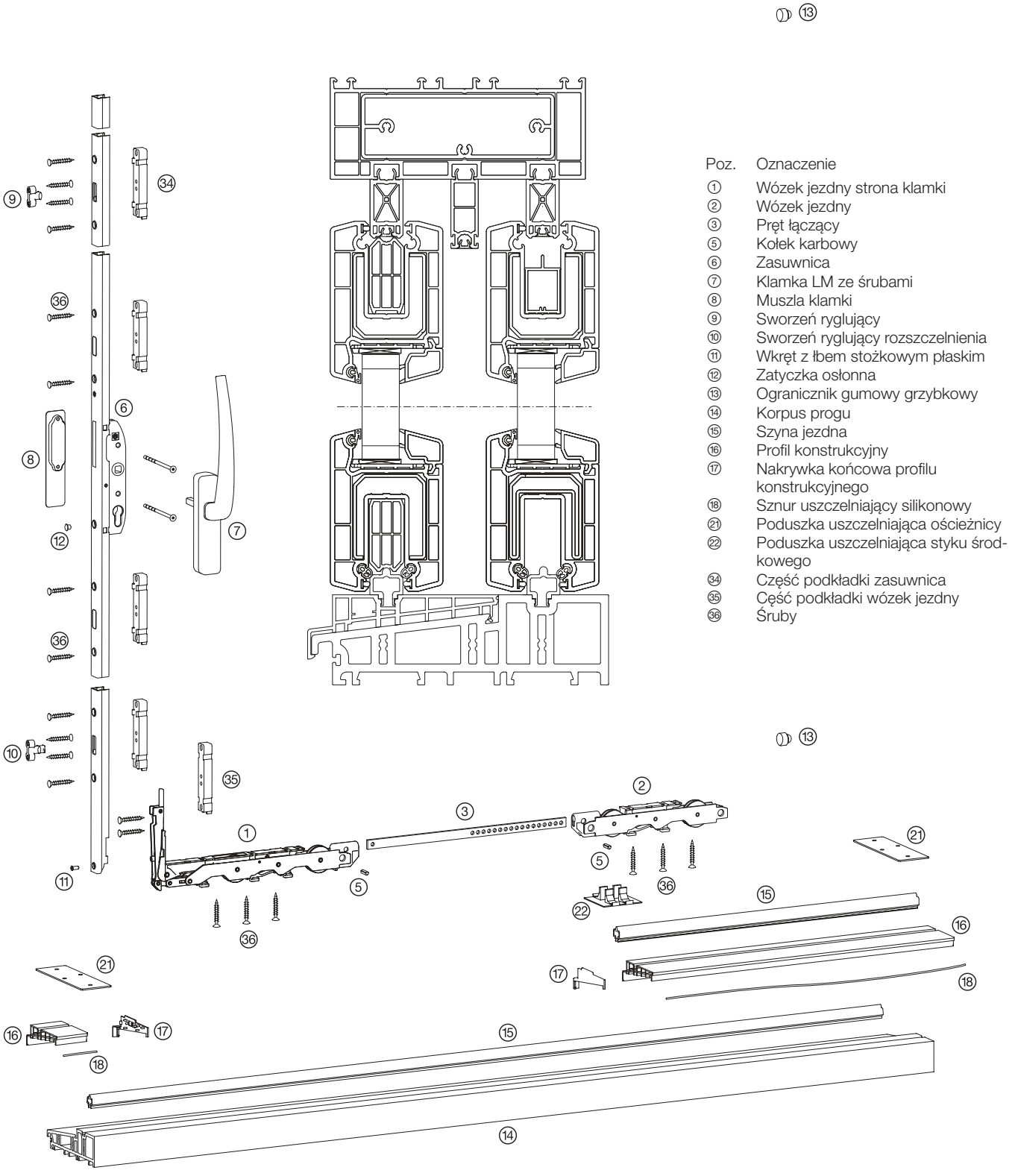

Poz.	Oznaczenie
①	Wózek jezdny strona klamki
②	Wózek jezdny
③	Pręt łączący
⑤	Kołek karbowy
⑥	Zasuwnica
⑦	Klamka LM ze śrubami
⑧	Muszla klamki
⑨	Sworzeń ryglujący
⑩	Sworzeń ryglujący rozszczelnienia
⑪	Wkręt z łbem stożkowym płaskim
⑫	Zatyczka osłonna
⑬	Ogranicznik gumowy grzybkowy
⑭	Korpus progu
⑮	Szyna jezdna
⑯	Profil konstrukcyjny
⑰	Nakrywka końcowa profilu konstrukcyjnego
⑱	Sznur uszczelniający silikonowy
㉑	Poduszka uszczelniająca ościeżnicy
㉒	Poduszka uszczelniająca styku środkowego
㉞	Część podkładki zasuwnica
㉟	Część podkładki wózek jezdny
㊱	Śruby

ATRIUM HS® 300, Veka Softline 70

Sztuk na schemat A	D	C	F	K	Oznaczenie artykułu				Kod artykułu		
1	2	2	4	2	**Karton mechanizm napędowy HS 300** ① ②				184575		
					Woreczek akcesoria Veka						
1	2		2	2	**Schemat A** ⑤ ⑨ ⑩ ⑪ ⑫ ⑬ ㉞ ㉟				187141		
		1	1		**Schemat C** (bez rys.)				187753		
1	2	2	4	2	**Karton klamka LM (projektu firmy HAUTAU)** ⑦ ⑧				**EV1** 185176	**biały** 185170	**brązowy** 185173
						Osadzenie klamki	**Gr.**	**FH**	**EV1**	**C34**	
						410,5	180	1200-1800	184307	184310	
1	2	2	4	2	**Zasuwnica HS 300** ⑥	1010,5	210	1801-2100	184313	184316	
						1010,5	240	2101-2400	184319	184322	
						1010,5	270	2401-2700	184325	184328	
							Gr.	**FB**	**HAUTAU-S-Plus**		
							150	720-1500	184578		
1	2	2	4	2	**Pręt łączący** ③		200	1501-2000	184581		
							250	2001-2500	184584		
							323	2501-3235	184587		
							L		**szary**		
							3000		198921		
							3500		198924		
1	1	1	1	1	**Korpus progu ThermoTop®** ⑭		4000		198927		
							4500		198930		
							5500		198933		
							6500		198936		
							L		**szary**		
1	2	2	2	1	**Profil konstrukcyjny PVC** ⑯		2000		206545		
							3500		201142		
							6500		202379		
					Woreczek akcesoria dla ThermoTop®				**szary**		
1	1			2	**Schemat A** ⑰ ㉑ ㉒				202505		
		1			**Schemat C** (bez rys.)				202502		
			1		**Schemat F** (bez rys.)				191398		
							L		**EV1**		
							3000		191425		
							3500		191428		
1,5	2	2	2	2	**Szyna jezdna 29*** ⑮		4000		191431		
							4500		191434		
							5500		191437		
							6500		191440		
					Sworzeń ryglujący (dod. ryglowanie 1 szt.), opcja				184785		
1	2	2	4	2	**Woreczek śruby** ㊱				190084		
							2000		206551		
1	2	2	2	1	**Sznur uszczelniający silikonowy Ø 2 mm** ⑱		3500		206554		
							6500		206557		

Wskazówka: W wersji podwójnej wymagane są dodatkowe ograniczniki skrzydła
*Dodatkowo wymagane jest 1/2 długości szyny jezdnej dla schematów A, C i K.

ATRIUM HS® 300, Veka Topline

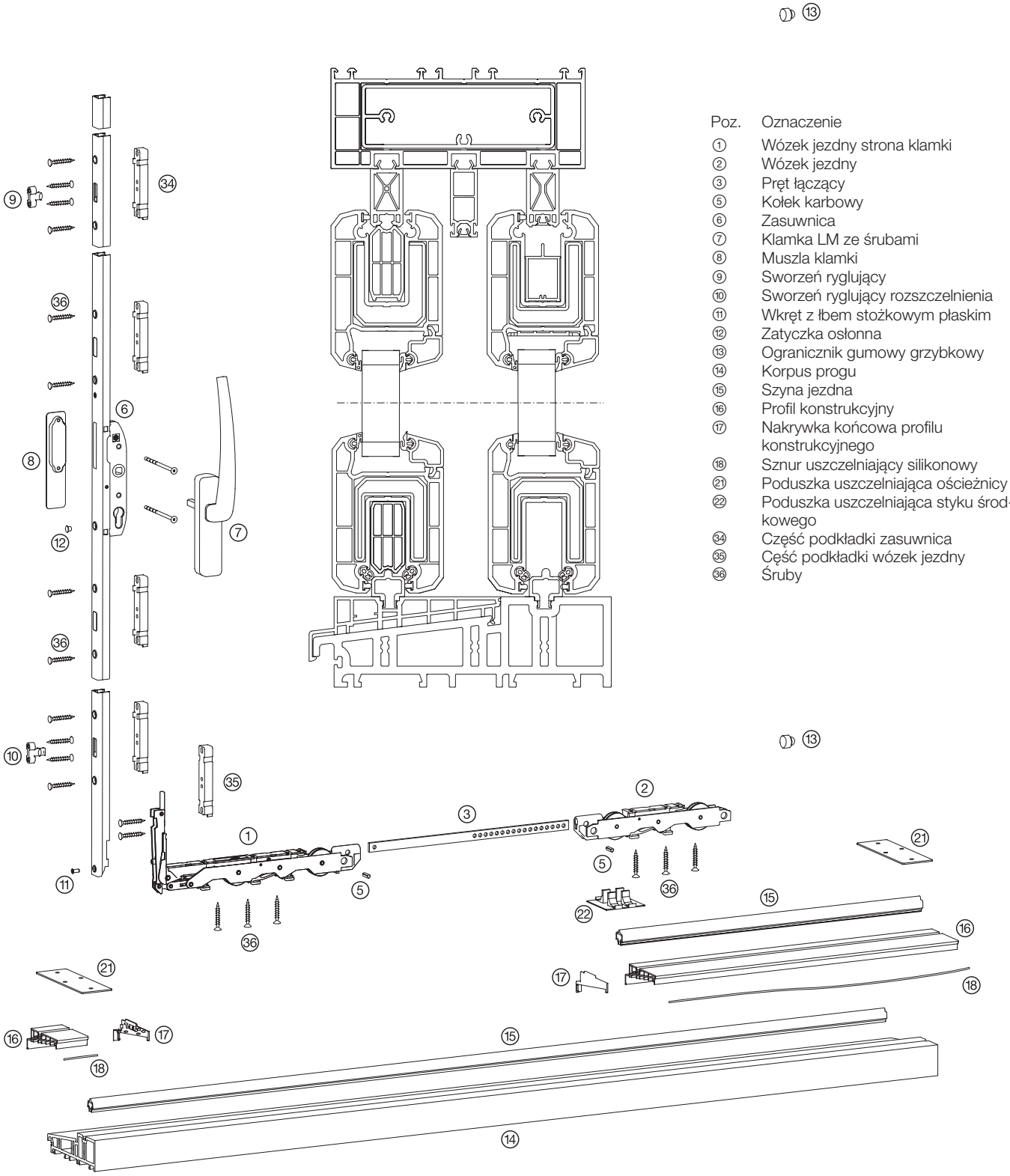

Poz.	Oznaczenie
①	Wózek jezdny strona klamki
②	Wózek jezdny
③	Pręt łączący
⑤	Kołek karbowy
⑥	Zasuwnica
⑦	Klamka LM ze śrubami
⑧	Muszla klamki
⑨	Sworzeń ryglujący
⑩	Sworzeń ryglujący rozszczelnienia
⑪	Wkręt z łbem stożkowym płaskim
⑫	Zatyczka osłonna
⑬	Ogranicznik gumowy grzybkowy
⑭	Korpus progu
⑮	Szyna jezdna
⑯	Profil konstrukcyjny
⑰	Nakrywka końcowa profilu konstrukcyjnego
⑱	Sznur uszczelniający silikonowy
㉑	Poduszka uszczelniająca ościeżnicy
㉒	Poduszka uszczelniająca styku środkowego
㉞	Część podkładki zasuwnica
㉟	Część podkładki wózek jezdny
㊱	Śruby

ATRIUM HS® 300, Veka Topline

Sztuk na schemat A	D	C	F	K	Oznaczenie artykułu				Kod artykułu		
1	2	2	4	2	**Karton mechanizm napędowy HS 300** ① ②				184575		
					Woreczek akcesoria Veka						
1	2		2	2	**Schemat A** ⑤ ⑨ ⑩ ⑪ ⑫ ⑬ ㉞ ㉟				187141		
		1	1		**Schemat C** (bez rys.)				187753		
1	2	2	4	2	**Karton klamka LM (projektu firmy HAUTAU)** ⑦ ⑧				**EV1** 185176	**biały** 185170	**brązowy** 185173
						Osadzenie klamki	**Gr.**	**FH**	**EV1**	**C34**	
						410,5	180	1200-1800	184307	184310	
1	2	2	4	2	**Zasuwnica HS 300** ⑥	1010,5	210	1801-2100	184313	184316	
						1010,5	240	2101-2400	184319	184322	
						1010,5	270	2401-2700	184325	184328	
							Gr.	**FB**	**HAUTAU-S-Plus**		
							150	720-1500	184578		
1	2	2	4	2	**Pręt łączący** ③		200	1501-2000	184581		
							250	2001-2500	184584		
							323	2501-3235	184587		
							L		**szary**		
							3000		198921		
							3500		198924		
1	1	1	1	1	**Korpus progu ThermoTop®** ⑭		4000		198927		
							4500		198930		
							5500		198933		
							6500		198936		
							L		**szary**		
1	2	2	2	1	**Profil konstrukcyjny PVC** ⑯		2000		206545		
							3500		201142		
							6500		202379		
					Woreczek akcesoria dla ThermoTop®				**szary**		
1	1			2	**Schemat A** ⑰ ㉑ ㉒				202490		
		1			**Schemat C** (bez rys.)				202493		
			1		**Schemat F** (bez rys.)				187765		
							L		**EV1**		
							3000		191425		
							3500		191428		
1,5	2	2	2	2	**Szyna jezdna 29*** ⑮		4000		191431		
							4500		191434		
							5500		191437		
							6500		191440		
					Sworzeń ryglujący (dod. ryglowanie 1 szt.), opcja				184785		
1	2	2	4	2	**Woreczek śruby** ㊱				190084		
							2000		206551		
1	2	2	2	1	**Sznur uszczelniający silikonowy Ø 2 mm** ⑱		3500		206554		
							6500		206557		

Wskazówka: W wersji podwójnej wymagane są dodatkowe ograniczniki skrzydła
*Dodatkowo wymagane jest 1/2 długości szyny jezdnej dla schematów A, C i K.

ATRIUM HS® 300, Veka Topline Ościeżnica 105.204

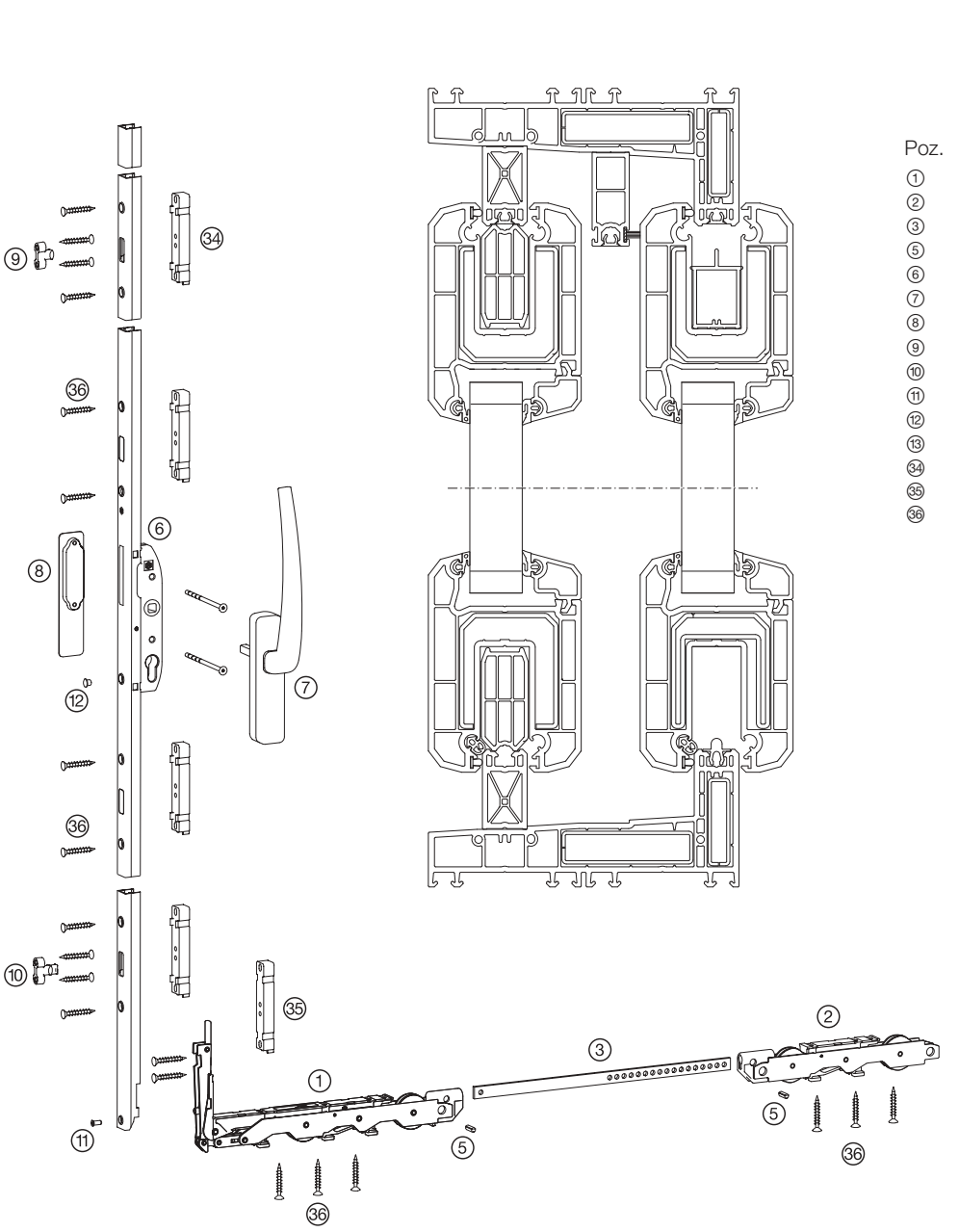

Poz.	Oznaczenie
①	Wózek jezdny strona klamki
②	Wózek jezdny
③	Pręt łączący
⑤	Kołek karbowy
⑥	Zasuwnica
⑦	Klamka LM ze śrubami
⑧	Muszla klamki
⑨	Sworzeń ryglujący
⑩	Sworzeń ryglujący rozszczelnienia
⑪	Wkręt z łbem stożkowym płaskim
⑫	Zatyczka osłonna
⑬	Ogranicznik gumowy grzybkowy
㉞	Część podkładki zasuwnica
㉟	Część podkładki wózek jezdny
㊱	Śruby

ATRIUM HS® 300, Veka Topline Ościeżnica 105.204

Sztuk na schemat A	D	C	F	K	Oznaczenie artykułu				Kod artykułu		
1	2	2	4	2	**Karton mechanizm napędowy HS 300** ① ②				184575		
					Woreczek akcesoria Veka						
1	2		2	2	**Schemat A** ⑤ ⑨ ⑩ ⑪ ⑫ ⑬ ㉞ ㉟				187141		
		1	1		**Schemat C** (bez rys.)				187753		
1	2	2	4	2	**Karton klamka LM (projektu firmy HAUTAU)** ⑦ ⑧				**EV1** 185176	**biały** 185170	**brązowy** 185173
						Osadzenie klamki	**Gr.**	**FH**	**EV1**	**C34**	
						410,5	180	1200-1800	184307	184310	
1	2	2	4	2	**Zasuwnica HS 300** ⑥	1010,5	210	1801-2100	184313	184316	
						1010,5	240	2101-2400	184319	184322	
						1010,5	270	2401-2700	184325	184328	
							Gr.	**FB**	**HAUTAU-S-Plus**		
							150	720-1500	184578		
1	2	2	4	1	**Pręt łączący** ③		200	1501-2000	184581		
							250	2001-2500	184584		
							323	2501-3235	184587		
1	2	2	4	2	**Woreczek śruby** ㊱				190084		

Wskazówka: W wersji podwójnej wymagane są dodatkowe ograniczniki skrzydła

ATRIUM HS® 200, Veka Topline Ościeżnica 105.204

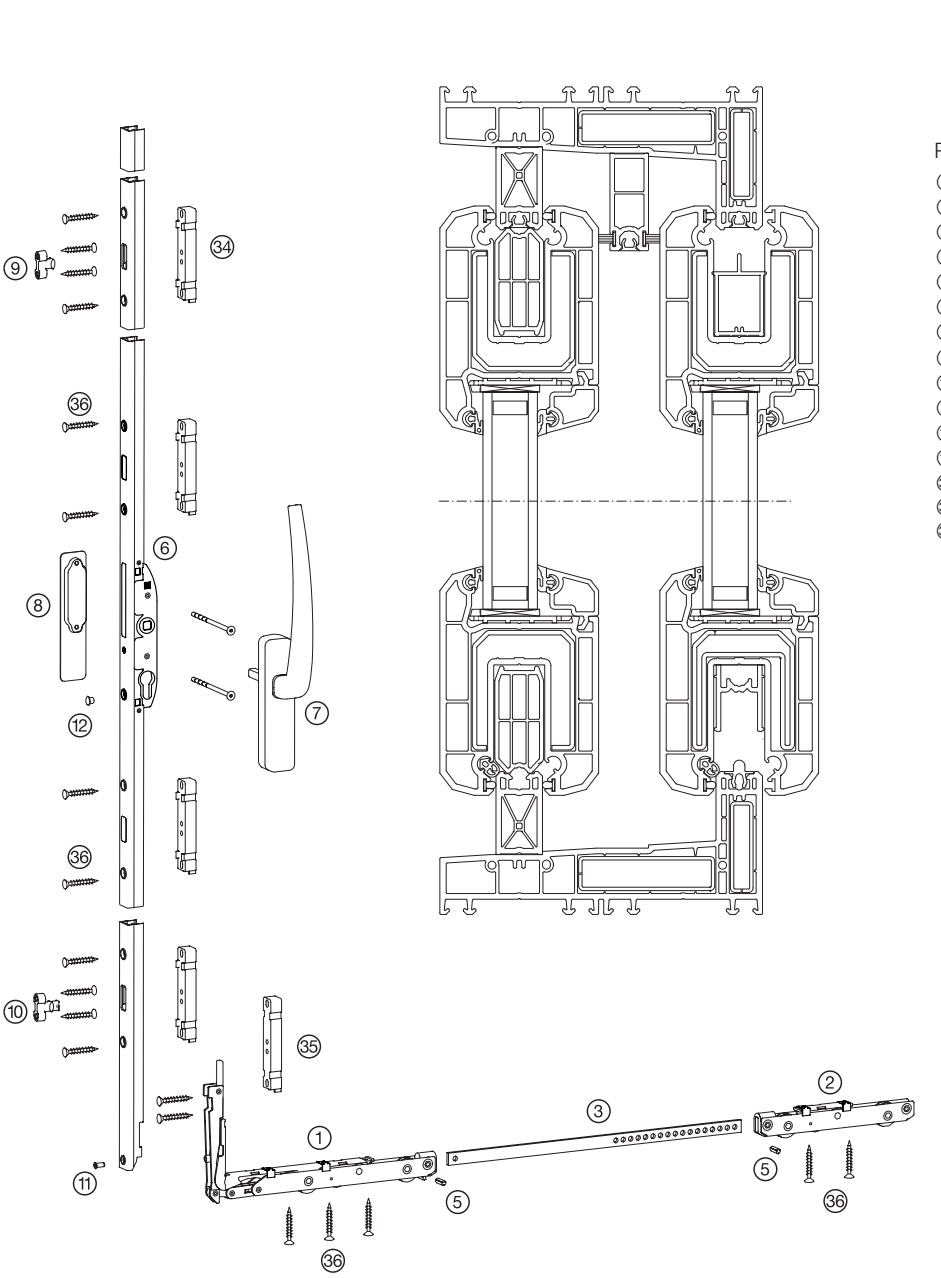

Poz.	Oznaczenie
①	Wózek jezdny strona klamki
②	Wózek jezdny
③	Pręt łączący
⑤	Kołek karbowy
⑥	Zasuwnica
⑦	Klamka LM ze śrubami
⑧	Muszla klamki
⑨	Sworzeń ryglujący
⑩	Sworzeń ryglujący rozszczelnienia
⑪	Wkręt z łbem stożkowym płaskim
⑫	Zatyczka osłonna
⑬	Ogranicznik gumowy grzybkowy
㉞	Część podkładki zasuwnica
㉟	Część podkładki wózek jezdny
㊱	Śruby

ATRIUM HS® 200, Veka Topline Ościeżnica 105.204

Sztuk na schemat A	D	C	F	K	Oznaczenie artykułu				Kod artykułu		
1	2	2	4	2	**Karton mechanizm napędowy HS 200** ① ②				193720		
					Woreczek akcesoria Veka						
1	2		2	2	**Schemat A** ⑤ ⑨ ⑩ ⑪ ⑫ ⑬ ㉞ ㉟				187141		
		1	1		**Schemat C** (bez rys.)				187753		
1	2	2	4	2	**Karton klamka LM (projektu firmy HAUTAU)** ⑦ ⑧				**EV1** 185176	**biały** 185170	**brązowy** 185173
						Osadzenie klamki	**Gr.**	**FH**	**EV1**	**C34**	
						410,5	180	1200-1800	195419	195422	
1	2	2	4	2	**Zasuwnica HS 200** ⑥	1010,5	210	1801-2100	195425	195428	
						1010,5	240	2101-2400	195431	195434	
						1010,5	270	2401-2700	195437	195440	
							Gr.	**FB**	**HAUTAU-S-Plus**		
1	2	2	4	2	**Pręt łączący** ③		150	650-1360	184578		
							200	1361-1860	184581		
							250	1861-2360	184584		
1	2	2	4	2	**Woreczek śruby** ㊱				190084		

Wskazówka: W wersji podwójnej wymagane są dodatkowe ograniczniki skrzydła

ATRIUM HS® 300, Wymar 3000

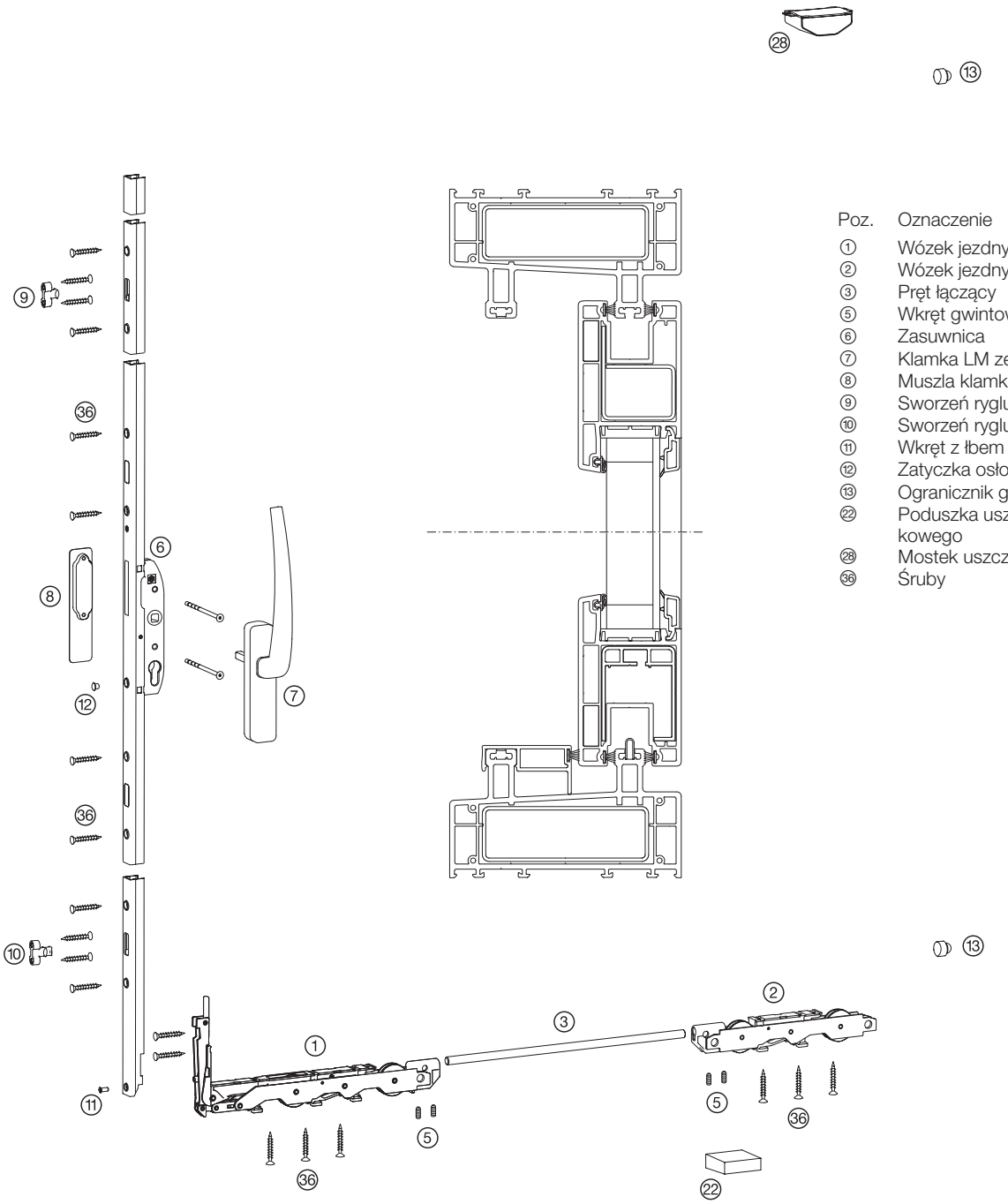

Poz.	Oznaczenie
①	Wózek jezdny strona klamki
②	Wózek jezdny
③	Pręt łączący
⑤	Wkręt gwintowany
⑥	Zasuwnica
⑦	Klamka LM ze śrubami
⑧	Muszla klamki
⑨	Sworzeń ryglujący
⑩	Sworzeń ryglujący rozszczelnienia
⑪	Wkręt z łbem stożkowym płaskim
⑫	Zatyczka osłonna
⑬	Ogranicznik gumowy grzybkowy
㉒	Poduszka uszczelniająca styku środkowego
㉘	Mostek uszczelniający
㊱	Śruby

ATRIUM HS® 300, Wymar 3000

Sztuk na schemat

A	C	Oznaczenie artykułu				Kod artykułu		
1	2	**Karton mechanizm napędowy HS 300** ① ②				184575		
1		**Woreczek akcesoria Wymar** **Schemat A** ⑤ ⑨ ⑩ ⑪ ⑫ ⑬ ㉒ ㉘				203148		
	1	**Schemat C** (bez rys.)				203151		
1	2	**Karton klamka LM (projektu firmy HAUTAU)** ⑦ ⑧				**EV1** 185176	**biały** 185170	**brązowy** 185173
1	2	**Zasuwnica HS 300** ⑥	**Osadzenie klamki** 411,5 1011,5 1011,5 1011,5	**Gr.** 180 210 240 270	**FH** 1200-1800 1801-2100 2101-2400 2401-2700	**EV1** 184307 184313 184319 184325	**C34** 184310 184316 184322 184328	
1	2	**Pręt łączący, okrągły** ③		**Gr.** 150 200 250 323	**FB** 720-1500 1501-2000 2001-2500 2501-3235	**HAUTAU-S-Plus** 111446 111455 188708 188711		
		Woreczek akcesoria ogranicznik skrzydła (bez rys.)				**biały** 187480	**czarny** 187477	
1	2	**Woreczek śruby** ㊱				190078		

Wskazówka: W wersji podwójnej wymagane są dodatkowe ograniczniki skrzydła

ATRIUM HS® 200, Wymar

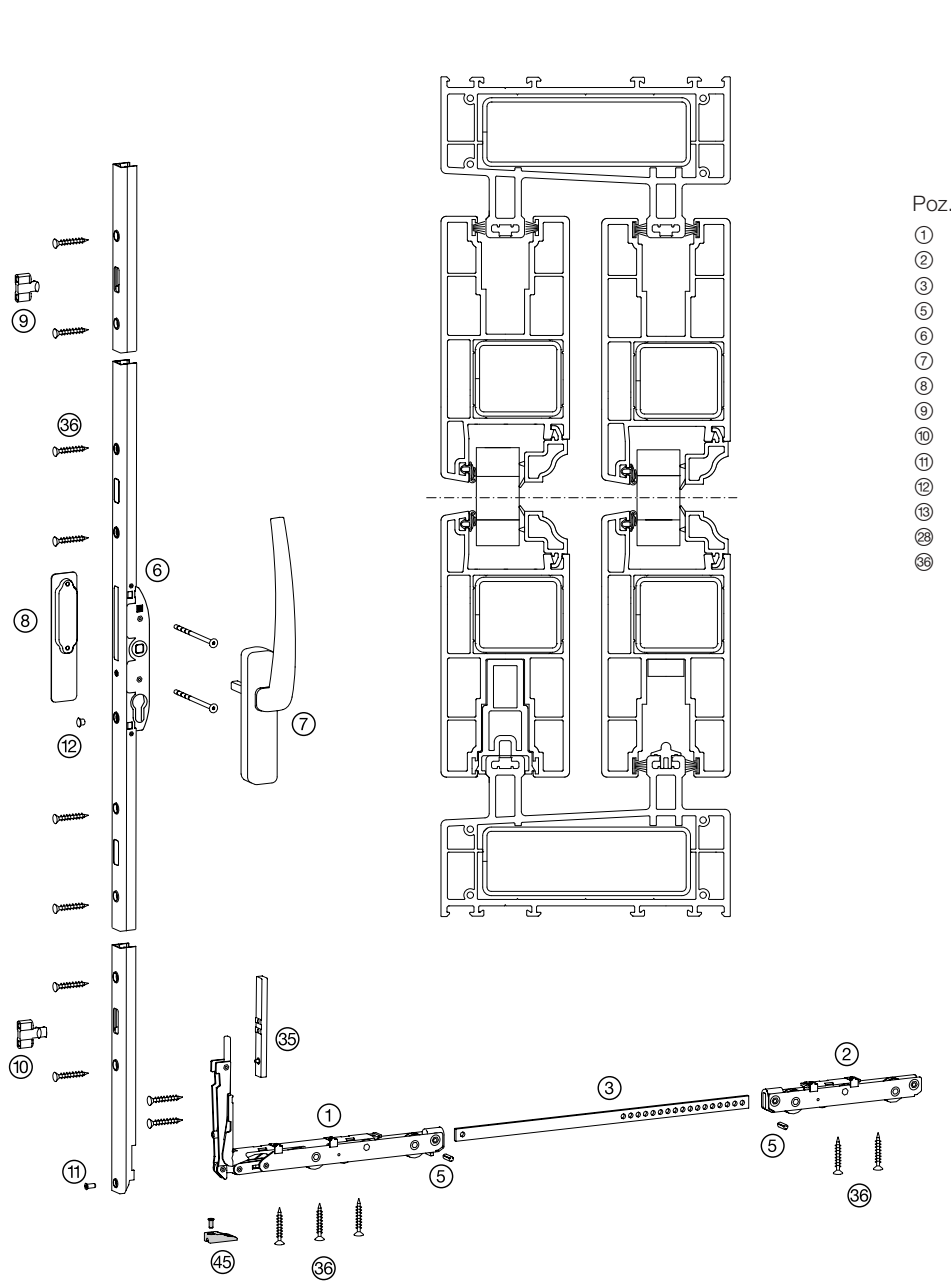

Poz.	Oznaczenie
①	Wózek jezdny strona klamki
②	Wózek jezdny
③	Pręt łączący
⑤	Kołek karbowy
⑥	Zasuwnica
⑦	Klamka LM ze śrubami
⑧	Muszla klamki
⑨	Sworzeń ryglujący
⑩	Sworzeń ryglujący rozszczelnienia
⑪	Wkręt z łbem stożkowym płaskim
⑫	Zatyczka osłonna
⑬	Ogranicznik gumowy grzybkowy
㉘	Mostek uszczelniający
㊱	Śruby

ATRIUM HS® 200, Wymar

Sztuk na schemat

A	Oznaczenie artykułu				Kod artykułu		
1	**Karton mechanizm napędowy HS 200** ①②				193720		
	Woreczek akcesoria				189490		
1	**Karton klamka LM (projektu firmy HAUTAU)** ⑦⑧				**EV1** 185176	**biały** 185170	**brązowy** 185173
1	**Zasuwnica HS 200** ⑥	**Osadzenie klamki**	**Gr.**	**FH**	**EV1**		
		411	180	1200-1800	195419		
		1011	210	1801-2100	195425		
		1011	240	2101-2400	195431		
		1011	270	2401-2700	195437		
1	**Pręt łączący** ③		**Gr.**	**FB**	**HAUTAU-S-Plus**		
			150	650-1360	184578		
			200	1361-1860	184581		
			250	1861-2360	184584		
1	**Sworzeń ryglujący** ⑨				184797		
1	**Sworzeń ryglujący rozszczelnienie** ⑩				184737		
1	**Część podkładki mechanizm napędowy** ㉟				196445		
1	**Woreczek śruby** ㊱				190078		

Wskazówka: W wersji podwójnej wymagane są dodatkowe ograniczniki skrzydła

Komplety klamek

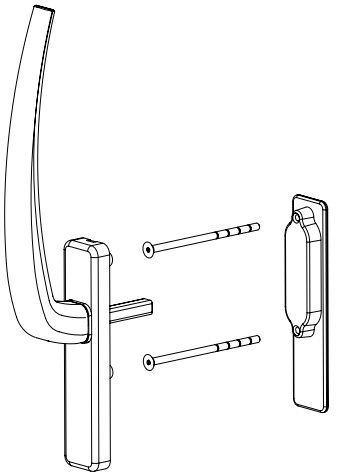

⑦ Komplet klamki wewnątrz

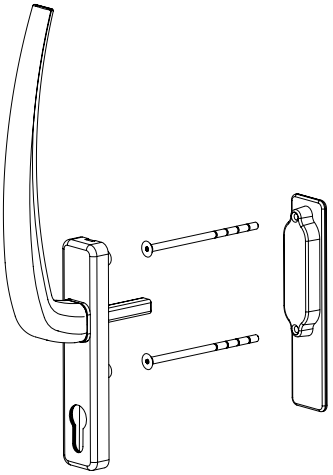

⑦a Komplet klamki Pz/I

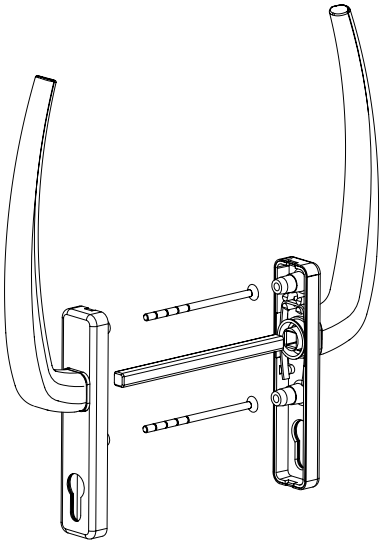

⑦b Komplet klamki Pz/IA

Komplety klamek

Oznaczenie artykułu	Kod artykułu					
Komplet klamki	**EV1**	**RAL 9016**	**RAL 9001**	**brązowy**	**czarny**	**C33**
wewnątrz ⑦	185176	185170	191554	185173	193615	185592
Komplet klamki	**EV1**	**RAL 9016**	**RAL 9001**	**brązowy**	**czarny**	**C33**
dla cylindra profilowego (wkładka)wewnątrz (Pz/I) ⑦a	186988	186982	191557	186985	193618	186991
Komplet klamki	**EV1**	**RAL 9016**	**RAL 9001**	**brązowy**	**czarny**	**C33**
z obsługą od zewnątrz, przelotowy cylinder profilowy (wkładka) (Pz/IA) ⑦b	185185	185179	191563	185182	193621	185595
Komplet klamki SKG* (bez rys.)	**EV1**					
z obsługą od zewnątrz, przelotowy cylinder profilowy (wkładka) (Pz/IA)	194855					
Komplet klamki do powlekania, części pojedyncze (bez rys.)	**naturalny błyszczący**					
wewnątrz	204553					
Komplet klamki do powlekania, części pojedyncze (bez rys.)	**naturalny błyszczący**					
dla cylindra profilowego wewnątrz (Pz/I)	204556					
Komplet klamki do powlekania, części pojedyncze (bez rys.)	**naturalny błyszczący**					
z obsługą od zewnątrz, przelotowy cylinder profilowy (wkładka) (Pz/IA)	206836					

Akcesoria progów

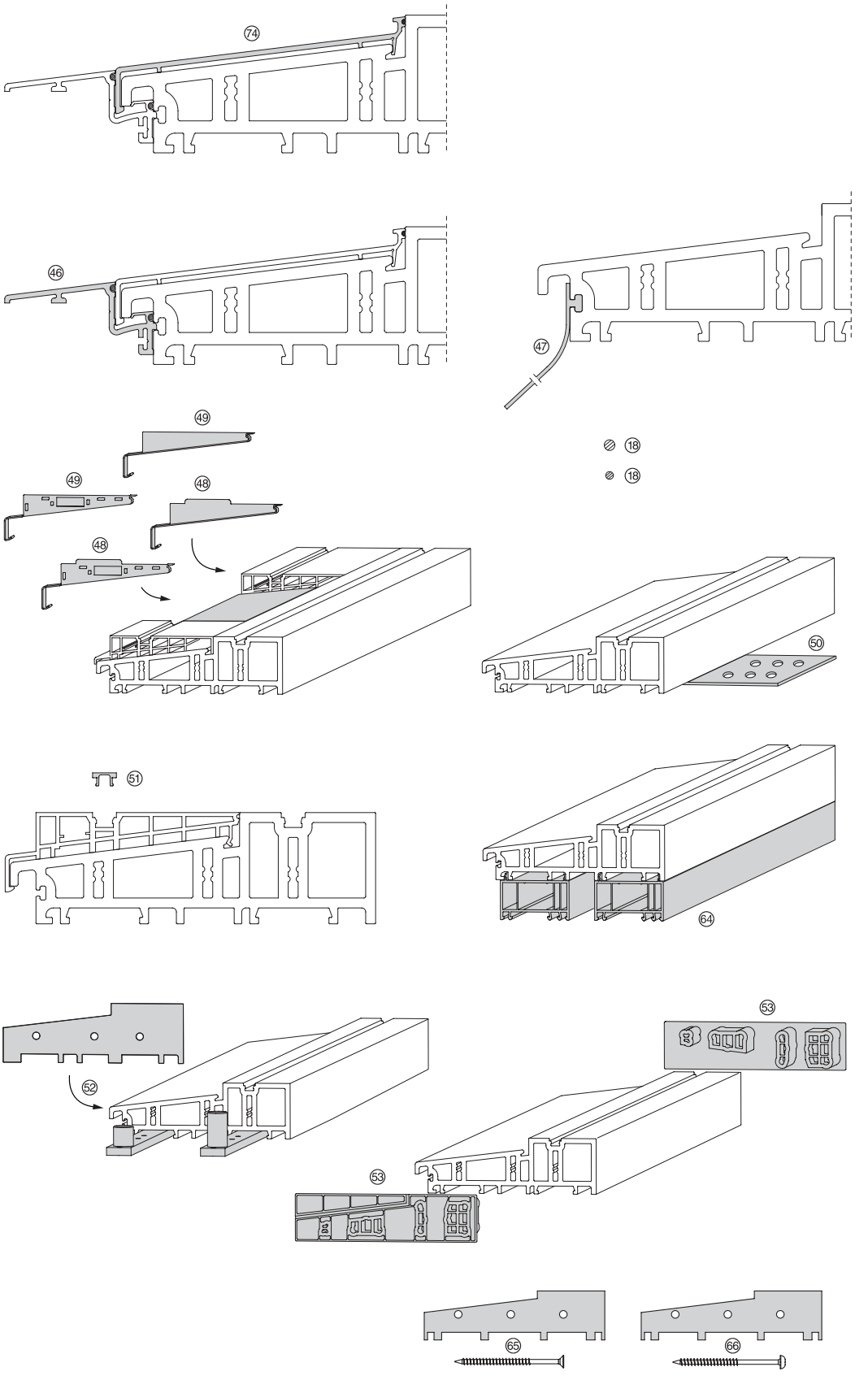

Akcesoria progów

Oznaczenie artykułu		Kod artykułu		
Profil osłonny wejścia ㉞		**L**	**EV1**	
		3200	198945	
		6500	215139	
Profil odporny na warunki atmosferyczne (stosuje się tylko w połączeniu z profilem osłonnym wejścia ㉞) ㊻		**L**	**EV1**	
		3000	206839	
		3500	206842	
		4000	206845	
		4500	206848	
		5500	206851	
		6500	204586	
Taśma uszczelniająca EPDM ㊼		**L**	**czarny**	
		100 m	202572	
Nakrywki osłonne (1 para) dla profilu osłonnego dla drewna, Gealan i Salamander należy zamówić nakrywki osłonne dla Osłona wejściowa/profil dodatkowy i osłona wejściowa/profil konstrukcyjny.	**Osłona wejściowa/profil dodatkowy** ㊽		**szary**	
			205447	
	Osłona wejściowa/profil konstrukcyjny ㊾		205435	
Silikonowy sznur uszczelniający dla profilu konstrukcyjnego, odpornego na warunki atmosferyczne, profilu osłonnego wejścia ⑱		**L**	**EV1**	
		Ø 2 mm	100 m	206506
Kotwa podłogowa ㊿			**EV1**	
			206503	
Listwa osłonna profilu konstrukcyjnego ㊶		**L**	**szary**	
		6000	206368	
Poszerzenie ościeżnicy ㊹		**L**	**recyclat**	
	40 mm	6000	206875	
	60 mm	6000	206878	
	100 mm	6000	206881	
Zestaw łączników progowych włącznie z uszczelką i śrubami ㊷			205060	
Nakrywki końcowe progu (1 para) ㊸			**szary**	
			205063	
Karton akcesoria mocowanie progu śrubami, drewno ㊺			206827	
Karton akcesoria mocowanie progu śrubami, tworzywo sztuczne ㊻			206830	

Akcesoria dla progów – wykonanie bez barier

Bez barier zgodnie z DIN 18025
z szyną jezdną 24 (15) lub
z szyną jezdną 27 (15b)

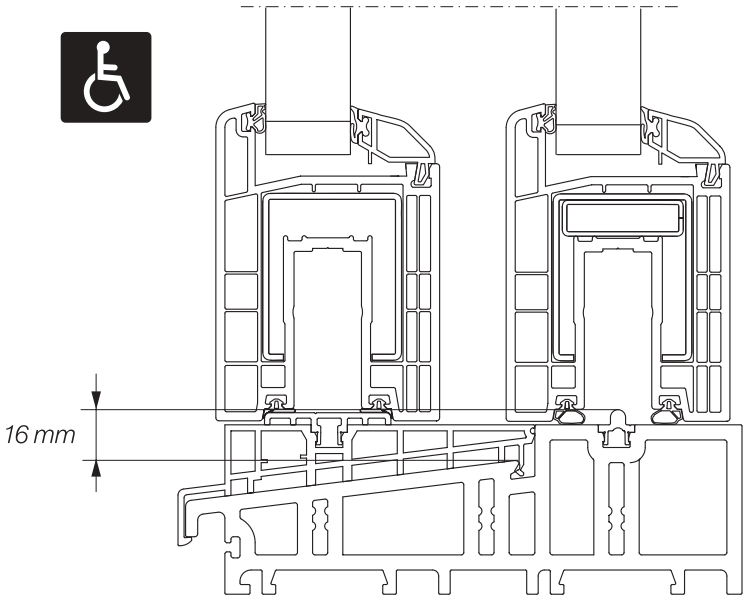

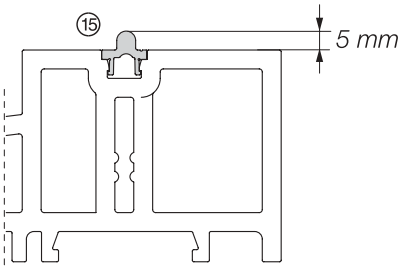

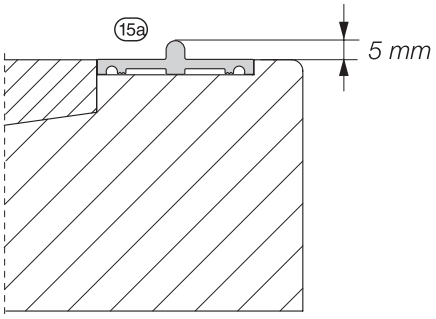

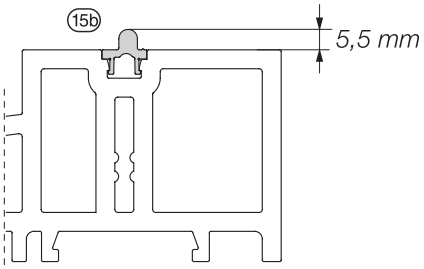

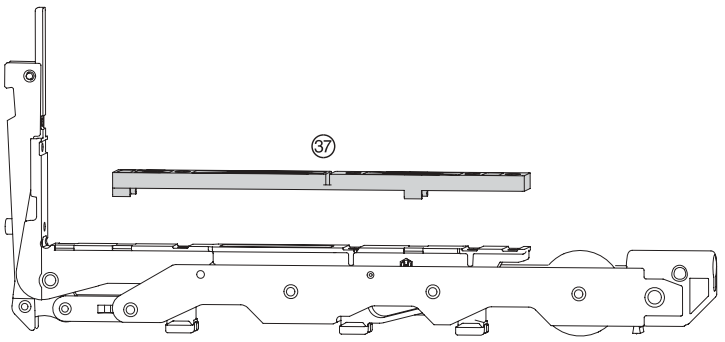

Akcesoria dla progów – wykonanie bez barier

Oznaczenie artykułu		Kod artykułu			
		L	**EV1**		
Szyna jezdna 24 (wysokość 5 mm) ⑮		3000	189919		
		3500	189925		
		4000	190357		
		4500	186949		
		5500	186952		
		6500	196955		
		L	**EV1**	**C33**	**C34**
Szyna jezdna 27, wysokość 5 mm nakręcana ⑮b		3000	189958		
		3500	189961		
		4500	189718		
		5500	189721		
		6500	189724	189727	189730
		L	**EV1**		
Szyna jezdna 31, wysokość 5,5 mm ⑮a dla systemów profilowych Aluplast, Profine PremiDoor		3000	212542		
		3500	212545		
		4000	212548		
		4500	212551		
		5500	212554		
		6500	212557		
Podkładki wózka jezdnego HS 300 przy użyciu szyny jezdnej 24/27 (5 mm, wykonanie bez barier), potrzeba: 1 szt. na mechanizm napędowy ㊲	Drewno		186684		
	ALUPLAST 70		186681		
	DECEUNINCK		186684		
	GEALAN 8000		186684		
	PROFINE PremiDoor		186681		
	SALAMANDER		186684		
	VEKA Topline/Softline		186687		

Inne akcesoria

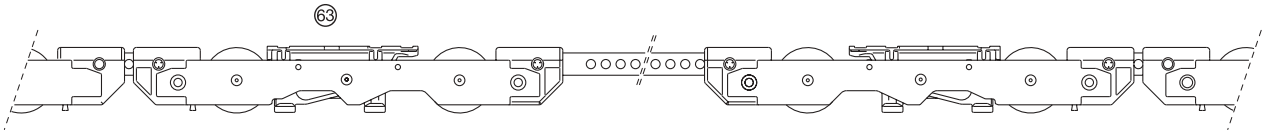

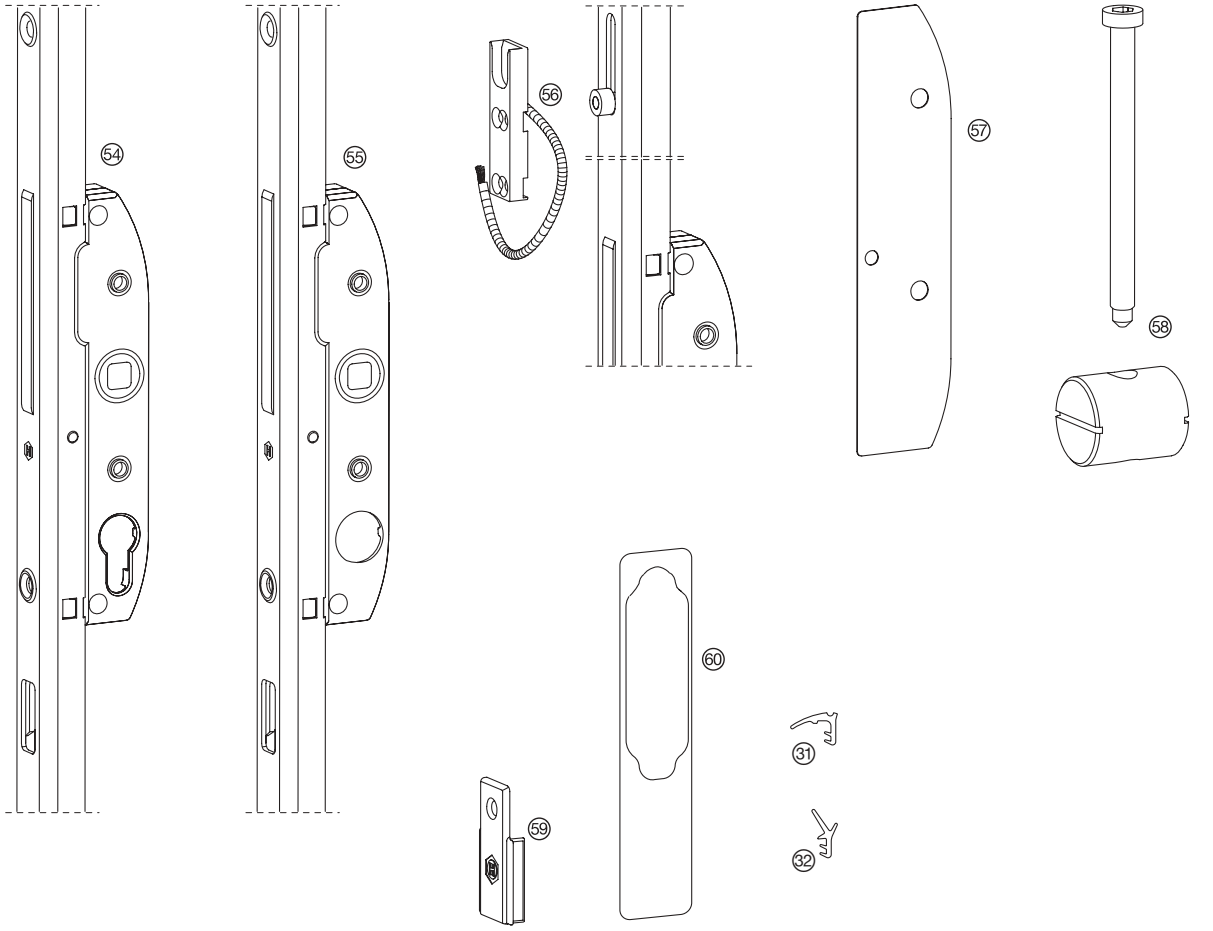

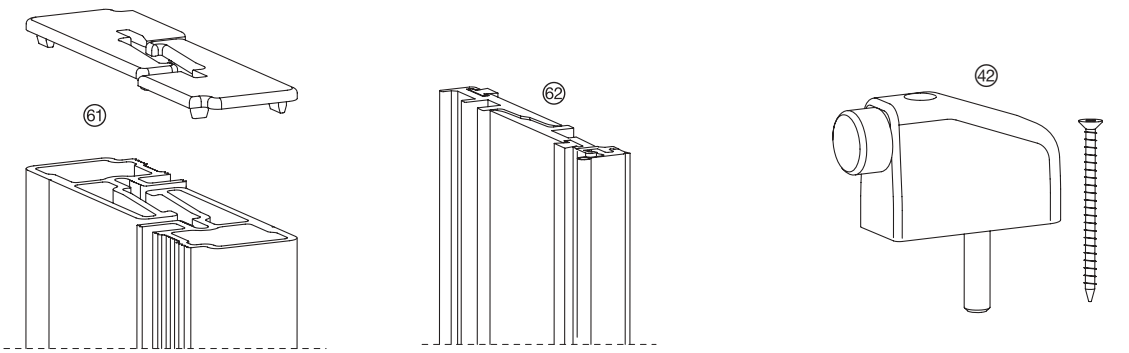

Inne akcesoria

Oznaczenie artykułu			Kod artykułu	
Karton wózek jezdny podwójny HS 300 z akcesoriami, max ciężar skrzydła 400 kg			196199	
	Gr	**FH**	**EV1**	**C34**
Zasuwnica z tuleją gwintowaną (używa się w schemacie G) ⑭	180	1200-1800	187579	187582
	210	1801-2100	187585	187588
	240	2101-2400	187591	187594
	270	2401-2700	187597	187600
	Gr	**FH**	**EV1**	
Zasuwnica dla cylindra okrągłego ⑮	180	1200-1800	204622	
	210	1801-2100	204625	
	240	2101-2400	204628	
	270	2401-2700	204631	
	Gr	**FH**	**EV1**	
Zasuwnica z kontrolą zamknięcia, włącznie z czujnikami po stronie ramy %H	180	1200-1800	206812	
	210	1801-2100	206815	
	240	2101-2400	206818	
	270	2401-2700	206821	
Przedłużenie zasuwnicy (bez rys.)			209738	
Profil zaślepiający 600 mm (bez rys.)			207205	
Nakrywka osłonna zasuwnicy ⑲			**czarny** 195869	
Uszczelka muszli klamki ⑩			191260	
Uszczelka góra ⑪	192 m		186141	
Uszczelka dół/pion ⑫	210 m		186144	
Zabezpieczenie przeciwwłamaniowe według WK2 **(śruba z łbem gniazdowym soczewkowym 6,3 x 32 mm)** (bez rys.)			189661	
Akcesoria zabezpieczenie przed rozwierceniem WK2 ⑰			193573	
Łącznik ościeżnicy dla elementów drewnianych ⑱			206824	
			EV1	
Zestaw listwa bezpieczeństwa	⑪ Odstęp skrzydła 28 mm		198111	
	⑫ Odstęp skrzydła 10 mm		202713	
Woreczek akcesoria ogranicznik skrzydła ⑫			**czarny** 187477	**biały** 187480
Podkładka sworznia ryglującego 0,5 mm ⑰			206074	

Pomoce montażowe

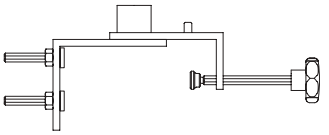

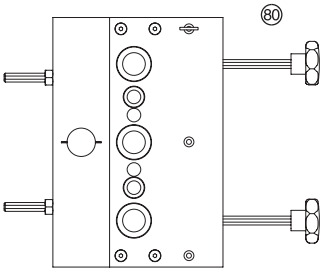

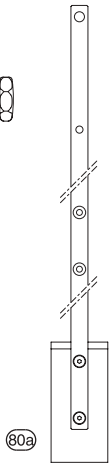

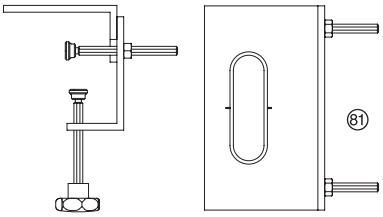

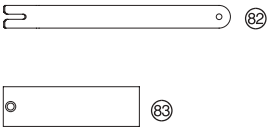

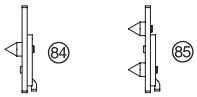

Poz.	Opis
	Szablon wiertarski – klamka 80 z ogranicznikiem 80a
	Szablon wiertarski – część podkładki 80b 80c 80d
81	Szablon frezarski – muszla klamki
82	Klucz do wkręcania – sworzeń ryglujący, drewno
83	Szablon wiertarski – część ryglująca
84	Punktak – sworzeń ryglujący, drewno
85	Punktak – sworzeń ryglujący, tworzywo sztuczne
86	Szablon wiertarski do progów – nakład., drewno
88	Szablon wiertarski do progów – nakład., Salamander
89	Szablon wiertarski do progów – nakład., Veka Topline/Softline
89a	Szablon wiertarski do progów ThermoTop® – nakład., Profine Premidoor
89b	szablon wiertarski do progów ThermoTop® – nakład., Aluplast
87	Szablon wiertarski do progów – mocowanie śrubami
90	Szablon wiertarski do progów – mocowanie śrubami, Rehau

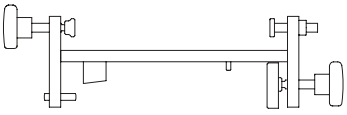

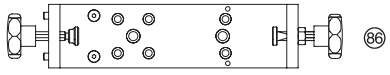

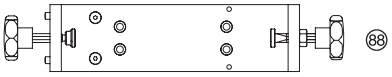

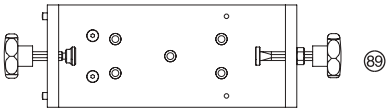

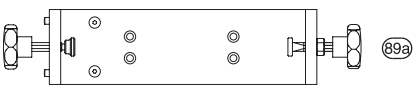

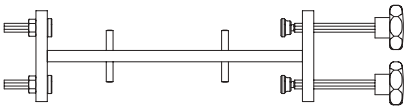

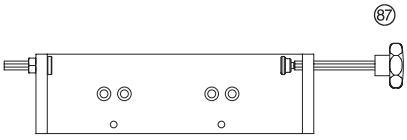

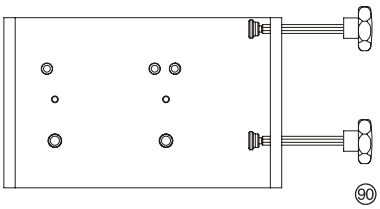

Pomoce montażowe

Oznaczenie artykułu		Kod artykułu
Szablon wiertarski – klamka z ogranicznikiem ⑧⓪ ⑧⓪ⓐ		186905
Szablon wiertarski część podkładki 7,5 ⑧⓪ⓑ		191923
Szablon wiertarski część podkładki 8 ⑧⓪ⓒ		197078
Szablon wiertarski część podkładki 10 ⑧⓪ⓓ		197081
Szablon frezarski – muszla klamki ⑧①		187966
Klucz do wkręcania – sworzeń ryglujący, drewno ⑧②		186925
Szablon wiertarski – wspornik ryglujący ⑧③		187972
Punktak – sworzeń ryglujący, drewno ⑧④		186922
Punktak – sworzeń ryglujący, tworzywo sztuczne ⑧⑤		186919
Szablony wiertarskie do progów ThermoTop®		
nakładane, drewno, Holz ⑧⑥		202385
nakładane, Salamander ⑧⑧		202986
nakładane, Veka Topline/Softline ⑧⑨		202968
nakładane, Profine Premidoor ⑧⑨ⓐ	207196	
nakładane, Aluplast ⑧⑨ⓑ		217025
mocowane śrubami, konstrukcja Rehau Brillant ⑨⓪		202980
mocowane śrubami ⑧⑦		202992

Uwagi

Uwagi

Od razu widać, że to HAUTAU.

HAUTAU GmbH
Postfach 11 51
D 31689 Helpsen
Fon +49 5724/393-0
Fax +49 5724/393-125
Info@HAUTAU.de

www.HAUTAU.de